aromas

Collection
Twenty
Twenty

ABOUT US

In Aromas del Campo we began our journey as a company in 1986, in Valencia. At that time our specialty was the manufacturing of potpourris of dried flowers and aromatic products. A few years later we started to make small glass table lamps filled with dried flowers. Since then, and once consolidated in the lighting sector, we moved our activity to the town of Lliria, where we centralized production and international distribution of our lighting products.

We bet on technological design, functional and affordable lamps, with pure and simple lines but without neglecting the forms of Aromas. In this collection we focus on traditionally relegated materials to the construction finishes and decorative complements, such as marble, wood or ceramic. However, our fetish materials continue to be metal and glass, combined in a diversion of solidity and lightness that results in elegant and timeless pieces.

Our new collection is inspired by fields as diverse as oriental ornamentation, science, architectural avant-garde or traditional crafts. Parting from this, pieces of a high aesthetic level and a marked contemporary style. Pieces that relate to their environment, adding value to the space they inhabit.

We invite you to discover our lighting proposal and get in touch with us to discover the customization options that allow you to make our designs yours. We will be happy to assist you.

CONÓCENOS

En Aromas del Campo comenzamos nuestra andadura como sociedad en 1986, en Valencia. En aquel entonces nuestra especialidad era la fabricación de potpourris de flores secas y productos aromáticos. Unos años más tarde comenzamos a fabricar pequeños sobremesas de cristal rellenos de flores secas. Desde entonces, y una vez consolidados en el sector de la iluminación, trasladamos nuestra actividad a la población de Llíria, desde donde centralizamos la producción y distribución internacional de nuestros productos de iluminación.

Apostamos por un diseño tecnológico, funcional y asequible, con líneas puras y sencillas pero sin descuidar la forma. En esta colección ponemos el foco en materiales tradicionalmente relegados a los acabados constructivos y a los complementos de la decoración, como son el mármol, la madera o la cerámica. Sin embargo, nuestros materiales fetiche continúan siendo el metal y el cristal combinados en un juego de solidez y ligereza que resulta en piezas elegantes y atemporales.

Nuestra nueva colección se inspira en campos tan diversos como la ornamentación oriental, las ciencias, las vanguardias arquitectónicas o la artesanía tradicional. A partir de estas bases surgen piezas de un alto nivel estético y un marcado estilo contemporáneo. Piezas que se relacionan con su entorno aportando valor al espacio que habitan.

Te invitamos a descubrir nuestra propuesta de iluminación y a ponerte en contacto con nosotros para descubrir las opciones de personalización que permiten que hagas tuyos nuestros diseños. Estaremos encantados de atenderte.

INDEX
ÍNDICE

TABLE LAMPS SOBREMESAS 4 - 106

PENDANTS COLGANTES 112 - 205

WALL LAMPS APLIQUES 206 - 255

PENDANTS COLGANTES 256 - 337

ACCESORIES ACCESORIOS 338 - 339

BULBS BOMBILLAS 340 - 346

GENERAL CONDITIONS CONDICIONES GENERALES 348 - 349

TABLE LAMPS SOBREMESAS

6 **FITO**
8 **TANT**
10 **AMBOR**
12 **HUP**
14 **ATIL**
15 **FOCUS**
16 **POUF**
17 **ITO**
18 **UNCO**
20 **LYB**
22 **AITO**
24 **ALMON**
26 **WONG**
28 **ABBACUS**
30 **COKO**
32 **TIVOLI**
34 **FICUS**
37 **CRANE**
38 **ALOA** BLANCA
40 **LUCA**
42 **LOLA**
43 **ALOA**
44 **IPPOT**
46 **LIND**
48 **ATOM**
50 **SUN** LIGHT
51 **DOBI**
52 **CHATEAU**
53 **COHEN** GOLD
55 **MARU**
56 **BOA**
57 **DAMO**
58 **LALU**
60 **MARBRE**
61 **MUSE**
62 **MILA**
64 **RENDO**
65 **LESS**
66 **ENDO**
68 **ETAN**
69 **STAN**
70 **STAN** WOOD
71 **LUA**
72 **RIU**
74 **SQUARE**
75 **PAGO**
76 **COHEN**
77 **SAND**
78 **CAND**
80 **FUNN**
82 **LACE**
83 **ECLETIC**
84 **ONA**
85 **TORNO**
86 **TEX**
87 **FORQ**
89 **HOME**
90 **METRIC**
92 **SONICA**
93 **ATINA**
94 **ONICA**
95 **TARO**
96 **SHADOW**
98 **NOA**
100 **PONN PONN**
101 **KITTA KITTA**
102 **KITTA PONN**
103 **PONN**
104 **LUSA**
105 **MELLY**
106 **SAM**

Fito

Designed by **Pepe Fornas / 2020**

S1286/25

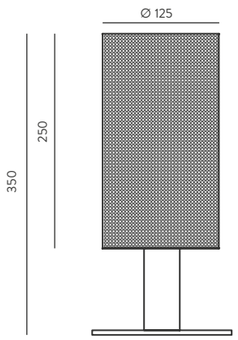

ES

Acabados

Base	Rejilla
Oro Mate	Negro Mate
Oro Mate	Blanco Mate

Materiales
Acero

Especificaciones (UE)
E27 (Bombilla no incluida)
220-240 V, 50/60 Hz
IP20, Clase II

IP20

Clasificación Energética
A ++

Modificaciones Posibles
Pantalla 50 cm
altura - consultar

Bombilla Imagen
B050

EN

Finishes

Base	Rack
Matt Brass	Matt Black
Matt Brass	Matt White

Materials
Steel

Specifications (UE)
E27 (Bulb not included)
220-240 V, 50/60 Hz
IP20, Class II

IP20

Energy Label
A ++

Possible Modifications
Shade 50 cm
height - Ask us

Bulb Image
B050

Tant

Designed by **JF Sevilla / 2020**

S1284

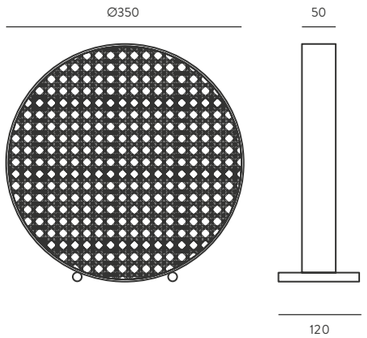

ES

Acabados

Metal	Ratán
Oro Mate	Natural
Negro Mate	Natural

Materiales
Acero / Ratán

Especificaciones (UE)
Tira Led 10W
2700K - 900 lm
220-240 V, 50/60 Hz
IP20, Clase II

IP20

Clasificación Energética
A ++

EN

Finishes

Metal	Rattan
Matt Brass	Natural
Matt Black	Natural

Materials
Steel / Rattan

Specifications (UE)
Led strip 10W
2700K - 900 lm
220-240 V, 50/60 Hz
IP20, Class II

IP20

Energy Label
A ++

Ambor

Designed by **Pepe Fornas / 2019**

S1283

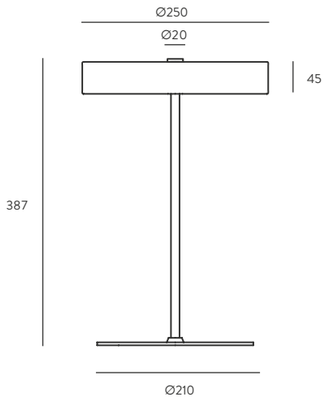

ES

Acabados

Cuerpo	Tulipa / Base
Negro Mate	Negro Mate Oro Mate

Materiales
Acero / Acrílico

Especificaciones (UE)
Bombillas G9 Led Regulables (Incluidas)
2 x 3W - 3000K - 540 lm
220-240 V, 50/60 Hz
IP20, Clase II

IP20

Clasificación Energética
A ++

Bombillas Incluidas
B005/5W/REG

EN

Finishes

Body	Shade / Base
Matt Black	Matt Black Matt Brass

Materials
Steel / Acrylic Glass

Specifications (UE)
G9 Led Dimmable Bulbs (Included)
2 x 3W - 3000K - 540 lm
220-240 V, 50/60 Hz
IP20, Class II

IP20

Energy Label
A ++

Bulbs Included
B005/5W/REG

Hup

Designed by **Pepe Fornas / 2019**

S1282

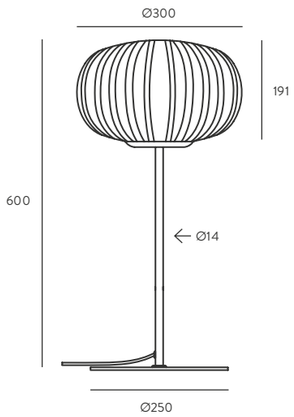

ES

Acabados

Metal	Tulipa
Negro Mate	Opal
Oro Mate	Opal
Cromo	Opal

Materiales
Acero / Vidrio

Especificaciones (UE)
E27 Max. 60W (No incluida)
220-240 V, 50/60 Hz
IP20, Clase II

IP20

Clasificación Energética
A ++

Bombilla Recomendada
B211 (7, 9, 11W)

EN

Finishes

Metal	Shade
Matt Black	Opal
Matt Brass	Opal
Chrome	Opal

Materials
Steel / Glass

Specifications (UE)
E27 Max. 60W (Not included)
220-240 V, 50/60 Hz
IP20, Class II

IP20

Energy Label
A ++

Recommended Bulb
B211 (7, 9, 11W)

Atil

Designed by **Pepe Fornas / 2019**

S1281

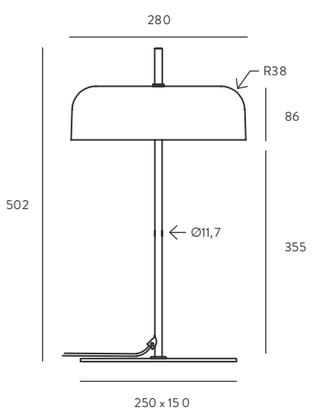

ES

Acabados

Metal	Tulipa
Negro Mate	Opal
Oro Mate	Opal

Materiales
Acero / Vidrio

Especificaciones (UE)
Bombillas G9 Led (Incluidas)
2 x 5W - 2700K - 900 lm
220-240 V, 50/60 Hz
IP20, Clase II

IP20

Clasificación Energética
A ++

Bombillas Incluidas
B005/5W

EN

Finishes

Metal	Shade
Matt Black	Opal
Matt Brass	Opal

Materials
Steel / Glass

Specifications (UE)
G9 Led Bulbs (Included)
2 x 5W - 2700K - 900 lm
220-240 V, 50/60 Hz
IP20, Class II

IP20

Energy Label
A ++

Bulbs Included
B005/5W

Focus

Designed by **Pepe Fornas / 2019**

S1279

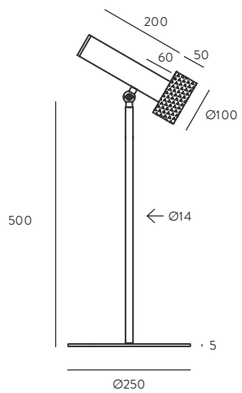

ES

Acabados

Cuerpo	Cabeza
Negro Mate	Oro Viejo
Negro Mate	Níquel
Negro Mate	Antracita

Materiales
Acero / Aluminio

Especificaciones (UE)
Bombilla GU10 Led (Incluida)
5W - 3000K - 450 lm
220-240 V, 50/60 Hz
IP20, Clase II

IP20

Clasificación Energética
A ++

Modificaciones Posibles
Acabados cabeza

Bombilla Recomendada
B161

EN

Finishes

Body	Head
Matt Black	Aged Gold
Matt Black	Nickel
Matt Black	Anthracite

Materials
Steel / Aluminium

Specifications (UE)
GU10 Led Bulb (Included)
5W - 3000K - 450 lm
220-240 V, 50/60 Hz
IP20, Class II

IP20

Energy Label
A ++

Possible Modifications
Head finishes

Recommended Bulb
B161

Pouf

Designed by **Pepe Fornas / 2019**

S1278

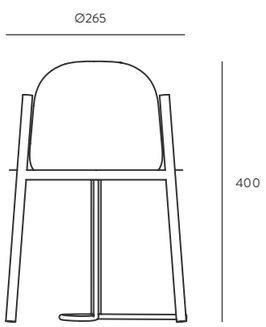

ES

Acabados

Metal	Tulipa
Negro Mate	Blanco Mate

Materiales
Acero

Especificaciones (UE)
E27 Max. 60W (No incluida)
220-240 V, 50/60 Hz
IP20, Clase II

IP20

Clasificación Energética
A ++

Modificaciones Posibles
Cambio color
tulipa - sobrecoste.
Indicar RAL - NCS.

Bombilla Recomendada
COBLED

EN

Finishes

Metal	Shade
Matt Black	Matt White

Materials
Steel

Specifications (UE)
E27 Max. 60W (Not included)
220-240 V, 50/60 Hz
IP20, Class II

IP20

Energy Label
A ++

Possible Modifications
Color palete for color
change (shade only) - extra cost.
Ask us RAL - NCS.

Recommended Bulb
COBLED

Ito

Designed by **Pepe Fornas / 2019**

S1277

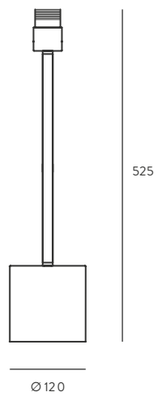

ES

Acabados

Metal	Base
Negro Mate	Granito Gris

Materiales
Acero - Granito

Especificaciones (UE)
E27 Max. 60W (No incluida)
220-240 V, 50/60 Hz
IP20, Clase II

IP20

Clasificación Energética
A ++

Modificaciones Posibles
Pantalla imagen
801126/30
Pantalla no incluida

Bombilla Recomendada
B052

EN

Finishes

Metal	Base
Matt Black	Terrazzo Grey

Materials
Steel - Terrazzo

Specifications (UE)
E27 Max. 60W (Not included)
220-240 V, 50/60 Hz
IP20, Class II

IP20

Energy Label
A ++

Possible Modifications
Recommended shade
801126/30
Shade not included

Recommended Bulb
B052

Unco

Designed by **Pepe Fornas / 2019**

S1276

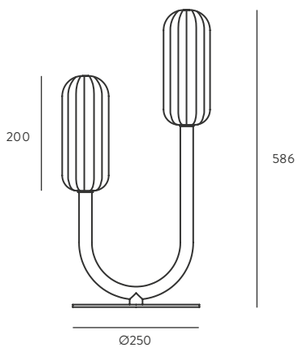

ES

Acabados

Metal	Cristal
Negro Mate	Cristal Fumé Gris
Oro Mate	Cristal Fumé Gris

Materiales
Acero - Cristal

Especificaciones (UE)
G9 (Led incluido)
2 x 5W - 3000K - 450 lm
220-240 V, 50/60 Hz
IP20, Clase II

IP20

Clasificación Energética
A ++

Bombillas Incluidas
B005/5W

EN

Finishes

Metal	Glass Shade
Matt Black	Smoked Glass Grey
Matt Brass	Smoked Glass Grey

Materials
Steel - Glass

Specifications (UE)
G9 (Led incluido)
2 x 5W - 3000K - 450 lm
220-240 V, 50/60 Hz
IP20, Class II

IP20

Energy Label
A ++

Bulbs Included
B005/5W

Lyb

Designed by **Pepe Fornas / 2019**

S1274

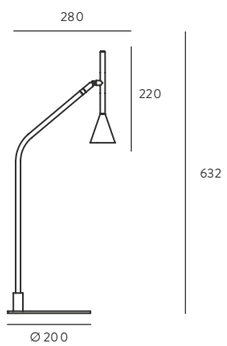

ES

Acabados

Metal

Negro Mate
Blanco Mate

Materiales

Acero

Especificaciones (UE)

Chip Led integrado 5W,
3000K - 450 lm
12 V, 50/60 Hz
IP20, Clase II

IP20

Clasificación Energética

A ++

Touch Me Dimerable

EN

Finishes

Metal

Matt Black
Matt White

Materials

Steel

Specifications (UE)

Chip Led integrated 5W,
3000K - 450 lm
12 V, 50/60 Hz
IP20, Class II

IP20

Energy Label

A ++

Touch Me Dimmable

minimalism design
and maximum functionality

Aito

Designed by **Pepe Fornas / 2019**

S1270

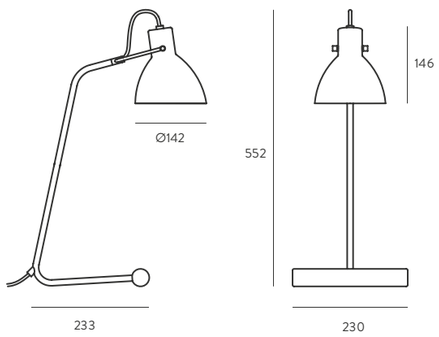

ES

Acabados

Metal	Madera
Negro Mate	Nogal

Materiales
Acero
Nogal

Especificaciones (UE)
E27 Max. 60W (No incluida)
220-240 V, 50/60 Hz
IP20, Clase II

IP20

Bombilla Recomendada
B211 (7, 9, 11W)

EN

Finishes

Metal	Wood
Matt Black	Walnut

Materials
Steel
Walnut

Specifications (UE)
E27 Max. 60W (Not included)
220-240 V, 50/60 Hz
IP20, Class II

IP20

Recommended Bulb
B211 (7, 9, 11W)

Almon

Designed by **Pepe Fornas / 2018**

S1264

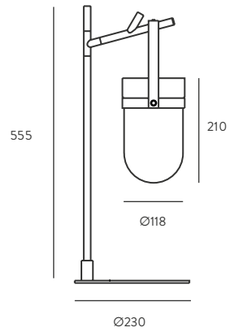

ES

Acabados

Metal	**Cristal (Incluido)**
Negro Mate	Opal
Oro Mate (detalles)	
Piel Marrón	

Materiales
Acero
Vidrio Soplado
Cuero

Especificaciones (UE)
G9 Led 5W
2700K - 450 lm (Incluida)
220-240 V, 50/60 Hz
IP20, Clase II

IP20

Clasificación Energética
A ++

Bombilla Incluida
B005/5W

EN

Finishes

Metal	**Glass Shade (Included)**
Matt Black	Opal
Matt Brass (details)	
Brown Leather	

Materials
Steel
Blown Glass
Leather

Specifications (UE)
G9 Led 5W
2700K - 450 lm (Included)
220-240 V, 50/60 Hz
IP20, Class II

IP20

Energy Label
A ++

Bulb Included
B005/5W

Wong

Designed by **Pepe Fornas / 2018**

S1263

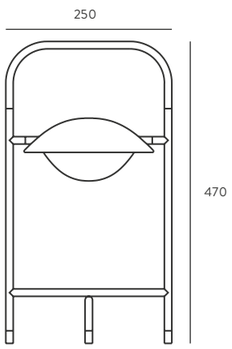

ES

Acabados

Metal	Cristal (Incluido)
Negro Mate	Opal
Piel Marrón	

Materiales
Acero
Vidrio Soplado
Cuero

Especificaciones (UE)
2 x G9 Led - 5W
2700K - 900 lm (Incluida)
220-240 V, 50/60 Hz
IP20, Clase II

IP20

Clasificación Energética
A ++

Bombillas Incluidas
B005/5W

EN

Finishes

Metal	Glass Shade (Included)
Matt Black	Opal
Brown Leather	

Materials
Steel
Blown Glass
Leather

Specifications (UE)
2 x G9 Led - 5W
2700K - 900 lm (Included)
220-240 V, 50/60 Hz
IP20, Class II

IP20

Energy Label
A ++

Bulbs Included
B005/5W

Las lamparas escultóricas aportan algo mas que luz a los espacios donde se integran. El sobremesa Abbacus se define por la sencillez de sus formas: una estructura ovalada de metal que encierra una tulipa de cristal opal o transparente. Pero no por lo esencial de su diseño podemos dejar de definirla como una pieza decorativa de una sofisticación exuberante. Abbacus se torna la protagonista de cualquier interiorismo. Tanto en acabado dorado como en negro, va a ser el foco de todas las miradas.

The sculptural lamps provide more than light to the spaces where they are integrated. The Abbacus table lamp is defined by the simplicity of its shapes: an oval metal structure enclosing an opal or clear glass shade. But not for the essential of its design we can stop defining it as a decorative piece of exuberant sophistication. Abbacus becomes the protagonist of any interior design. Both in gold and black finish, it will be the focus of all eyes.

Abbacus

Designed by **Pepe Fornas / 2018**

S1258

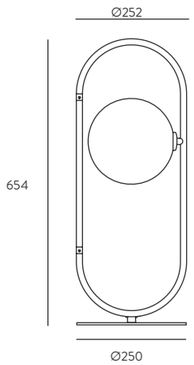

ES

Acabados

Metal	Cristal (Incluido)
Negro Mate	Opal/Transparente
Oro Mate	Opal/Transparente

Materiales
Acero
Vidrio Soplado

Especificaciones (UE)
Bombilla G9 (Incluida)
5W - 450 lm - 2700K
220-240 V, 50/60 Hz
IP20, Clase II

IP20

Clasificación Energética
A ++

Bombilla Incluida
B005/5W

EN

Finishes

Metal	Glass Shade (Included)
Matt Black	Opal/Clear
Matt Brass	Opal/Clear

Materials
Steel
Blown Glass

Specifications (UE)
Bulb G9 (Included)
5W - 450 lm - 2700K
220-240 V, 50/60 Hz
IP20, Class II

IP20

Energy Label
A ++

Bulb Included
B005/5W

Coko

Designed by **AC Studio / 2018**

S1252

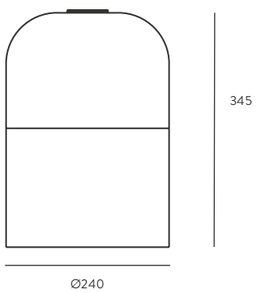

ES

Acabados

Metal	Cristal
Oro Brillo	Transparente

Materiales
Cristal

Especificaciones (UE)
E27 Max. 60W
(No incluida)
220-240 V, 50/60 Hz
IP20, Clase II

IP20 A++

Clasificación Energética
A ++

Bombilla Recomendada
B211 (7, 9, 11W)

EN

Finishes

Metal	Glass
Shinny Gold	Clear

Materials
Glass

Specifications (UE)
E27 Max. 60W
(Not included)
220-240 V, 50/60 Hz
IP20, Class II

IP20 A++

Energy Label
A ++

Recommended Bulb
B211 (7, 9, 11W)

NEW LIGHTING
FROM SPANISH
DESIGN

Tivoli

Designed by **AC Studio / 2018**

S1245 / S1244

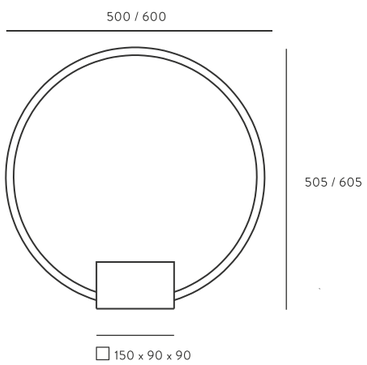

ES

Acabados

Metal	Mármol
Bronce	Negro

Materiales
Acero
Mármol

Especificaciones (UE)
Led integrado
S1244 - 16W - 3000K - 1440 lm
S1245 - 18W - 3000K - 1620 lm
12 V, 50/60 Hz, IP20, Clase II

IP20

Clasificación Energética
A ++

EN

Finishes

Metal	Marble
Bronze	Black

Materials
Steel
Marble

Specifications (UE)
Integrated Led strip
S1244 - 16W - 3000K - 1440 lm
S1245 - 18W - 3000K - 1620 lm
12 V, 50/60 Hz, IP20, Class II

IP20

Energy Label
A ++

Ficus

Designed by **JF Sevilla / 2017**

S1243

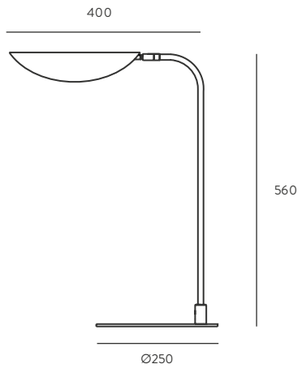

ES

Acabados

Metal	**Tulipa**
Negro Mate	Oro Mate

Materiales
Acero

Especificaciones (UE)
Bombilla G9 (Incluida)
5W - 450 lm - 2700K
220-240 V, 50/60 Hz
IP20, Clase II

IP20

Clasificación Energética
A ++

Bombilla Incluida
B005/5W

EN

Finishes

Metal	**Shade**
Matt Black	Matt Brass

Materials
Steel

Specifications (UE)
Bulb G9 (Included)
5W - 450 lm - 2700K
220-240 V, 50/60 Hz
IP20, Class II

IP20

Energy Label
A ++

Bulb Included
B005/5W

we don’t create
lighting,
we create
happiness

Crane

Designed by **JF Sevilla / 2017**

S1241

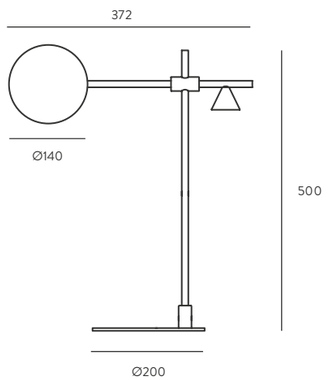

ES

Acabados

Metal
Negro Mate
Oro Mate (detalles)

Tulipa
Cristal Opal

Materiales
Acero
Vidrio Soplado

Especificaciones (UE)
Bombilla G9 (Incluida)
5W - 450 lm - 2700K
220-240 V, 50/60 Hz
IP20, Clase II

IP20

Clasificación Energética
A ++

Bombilla Incluida
B005/5W

EN

Finishes

Metal
Matt Black
Matt Brass (details)

Shade
Opal Glass

Materials
Steel
Blown Glass

Specifications (UE)
Bulb G9 (Included)
5W - 450 lm - 2700K
220-240 V, 50/60 Hz
IP20, Class II

IP20

Energy Label
A ++

Bulb Included
B005/5W

Aloa Blanca

Designed by **Fornasevi / 2017**

S1240

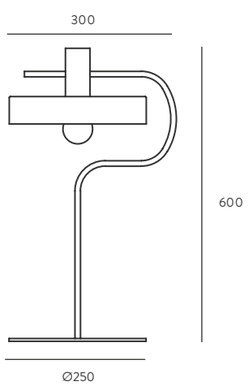

ES

Acabados

Cuerpo	Base / Tulipa
Oro Mate	Blanco Mate

Materiales
Acero

Especificaciones (UE)
E27 Max. 60W (No incluida)
220-240 V, 50/60 Hz
IP20, Clase II

IP20

Clasificación Energética
A ++

Modificaciones Posibles
Para modificaciones de colores de pantalla consultar

Bombilla Imagen
B038/ORO

EN

Finishes

Body	Base / Shade
Matt Brass	Matt White

Materials
Steel

Specifications (UE)
E27 Max. 60W (Not included)
220-240 V, 50/60 Hz
IP20, Class II

IP20

Energy Label
A ++

Possible Modifications
See color palette for color modifications (shade)

Bulb Image
B038/GOLD

Luca

Designed by **AC Studio / 2017**

S1237

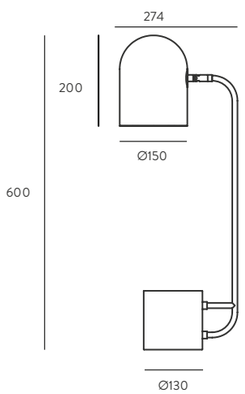

ES

Acabados

Metal	Mármol
Negro Brillo	Blanco

Materiales
Acero
Mármol

Especificaciones (UE)
E27 Max. 60W (No incluida)
220-240 V, 50/60 Hz
IP20, Clase II

IP20

Clasificación Energética
A ++

Bombilla Recomendada
B211 (7, 9, 11W)

EN

Finishes

Metal	Marble
Shinny Black	White

Materials
Steel
Marble

Specifications (UE)
E27 Max. 60W (Not included)
220-240 V, 50/60 Hz
IP20, Class II

IP20

Energy Label
A ++

Recommended Bulb
B211 (7, 9, 11W)

Lola

Designed by **AC Studio / 2017**

S1232

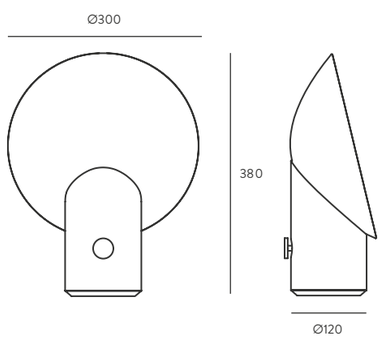

ES

Acabados

Metal	Hormigón
Negro Mate	Gris

Materiales
Acero
Hormigón

Especificaciones (UE)
E14 Max. 40W (No incluida)
220-240 V, 50/60 Hz
IP20, Clase II

IP20

Clasificación Energética
A ++

Bombilla Recomendada
B116-2/REG

EN

Finishes

Metal	Concrete
Matt Black	Grey

Materials
Steel
Concrete

Specifications (UE)
E14 Max. 40W (Not included)
220-240 V, 50/60 Hz
IP20, Class II

IP20

Energy Label
A ++

Recommended Bulb
B116-2/REG

Aloa

Designed by **Fornasevi / 2017**

S1227

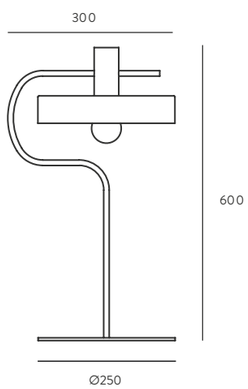

ES

Acabados

Metal	Difusor Interior
Negro Mate	Oro Brillo

Materiales
Acero

Especificaciones (UE)
E27 Max. 60W (No incluida)
220-240 V, 50/60 Hz
IP20, Clase II

IP20

Clasificación Energética
A ++

Bombilla Imagen
B038/ORO

EN

Finishes

Metal	Diffuser
Matt Black	Shinny Gold

Materials
Steel

Specifications (UE)
E27 Max. 60W (Not included)
220-240 V, 50/60 Hz
IP20, Class II

IP20

Energy Label
A ++

Bulb Image
B038/GOLD

Ippot

Designed by **AC Studio / 2016**

S1225

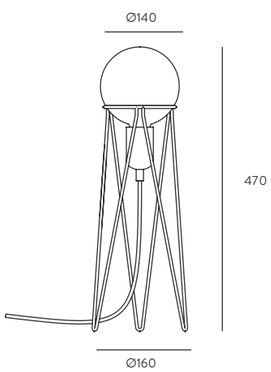

ES

Acabados

Estructura	Portalámparas
Negro Mate	Oro Mate
Oro Mate	Negro Mate

Materiales
Acero

Especificaciones (UE)
E27 Max. 60W
(No incluida)
220-240 V, 50/60 Hz
IP20, Clase II

IP20

Clasificación Energética
A ++

Bombilla Recomendada
Bombilla B033 140 mm
(No incluida)

EN

Finishes

Structure	Lampholder
Matt Black	Matt Brass
Matt Brass	Matt Black

Materials
Steel

Specifications (UE)
E27 Max. 60W
(Not included)
220-240 V, 50/60 Hz
IP20, Class II

IP20

Energy Label
A ++

Recommended Bulb
Bulb B033 140 mm
(Not included)

“c’est la vie”

Lind

Designed by **Agustín Gascón / 2020**

S1220

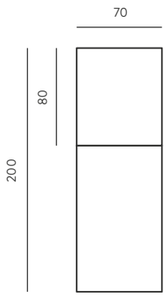

ES

Acabados

Metal	Tulipa
Oro Mate	Alabastro

Materiales
Acero
Alabastro

Especificaciones (UE)
Bombilla G9 Led (Incluida)
5W - 450 lm - 3000K
220-240 V, 50/60 Hz
IP20, Clase II

IP20

Clasificación Energética
A ++

Bombilla Recomendada
B005/5W

EN

Finishes

Metal	Shade
Matt Brass	Alabaster

Materials
Steel
Alabaster

Specifications (UE)
Bulb G9 Led (Included)
5W - 450 lm - 3000K
220-240 V, 50/60 Hz
IP20, Class II

IP20

Energy Label
A ++

Recommended Bulb
B005/5W

La mezcla de cristal y metal siempre es un acierto. Mucho más en estructuras sencillas que remarcan el contraste entre la delicadeza y la solidez que transmiten ambos materiales. Atom es un sobremesa inspirado en el concepto del átomo como unidad mínima de materia. Su estructura es de metal que soporta una tulipa esférica, que puedes elegir en cristal opal o transparente. Su elegancia, ligereza y la pureza de su línea convierten a Atom en una pieza atemporal.

The mixture of glass and metal is always a good option, but when we talk about design simple structures that emphasize the contrast between the fineness and the strength that both materials can transmit. Atom is a table lamp inspired by the concept of the atom as the minimum unit of matter. The essence of the form. Its elegance, lightness and the purity of its line make Atom a timeless piece.

Atom

Designed by **AC Studio / 2017**

S1214

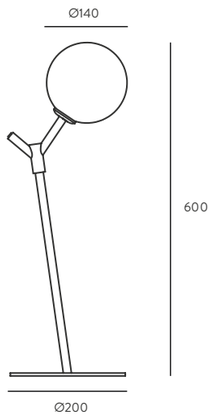

ES

Acabados

Metal	Cristal (Incluido)
Negro Mate	Opal/Transparente
Oro Mate	Opal/Transparente

Materiales
Acero
Vidrio Soplado

Especificaciones (UE)
Bombilla G9 (Incluida)
5W - 450 lm - 2700K
220-240 V, 50/60 Hz
IP20, Clase II

IP20

Clasificación Energética
A ++

Bombilla Incluida
B005/5W

EN

Finishes

Metal	Glass Shade (Included)
Matt Black	Opal/Clear
Matt Brass	Opal/Clear

Materials
Steel
Blown Glass

Specifications (UE)
Bulb G9 (Included)
5W - 450 lm - 2700K
220-240 V, 50/60 Hz
IP20, Class II

IP20

Energy Label
A ++

Bulb Included
B005/5W

Sun Light

Designed by **Fornasevi / 2015**

S1208

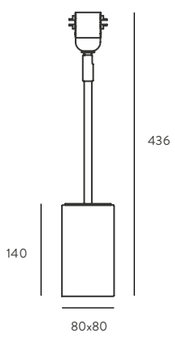

ES

Acabados

Metal	Mármol
Negro Mate	Negro
Oro Brillo	Blanco

Materiales
Acero / Mármol

Especificaciones (UE)
E27 Max. 60W (No incluida)
220-240 V, 50/60 Hz
IP20, Clase II

IP20

Clasificación Energética
A ++

Modificaciones Posibles
Accesorios disponibles en pág. 339
Accesorio / Bombilla foto:
1096 disco de alabastro
(Accesorio no incluido)
B038/ORO

EN

Finishes

Metal	Marble
Matt Black	Black
Shinny Gold	White

Materials
Steel / Marble

Specifications (UE)
E27 Max. 60W (Not included)
220-240 V, 50/60 Hz
IP20, Class II

IP20

Energy Label
A ++

Possible Modifications
Accessories available are on page 339
Accessory / Bulb image:
1096 alabaster disc
(Accessory not included)
B038/GOLD

Dobi

Designed by **AC Studio / 2015**

S1207

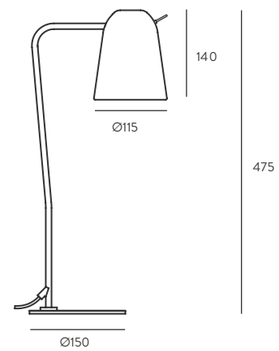

ES

Acabados
Metal
Negro Mate
Blanco Mate

Materiales
Acero

Especificaciones (UE)
E14 Max. 33W (No incluida)
220-240 V, 50/60 Hz
IP20, Clase II

IP20

Clasificación Energética
A ++

Bombilla Recomendada
B116-2 (5W)

EN

Finishes
Metal
Matt Black
Matt White

Materials
Steel

Specifications (UE)
E14 Max. 33W (Not included)
220-240 V, 50/60 Hz
IP20, Class II

IP20

Energy Label
A ++

Recommended Bulb
B116-2 (5W)

Chateau

Designed by **AC Studio / 2015**

S1205

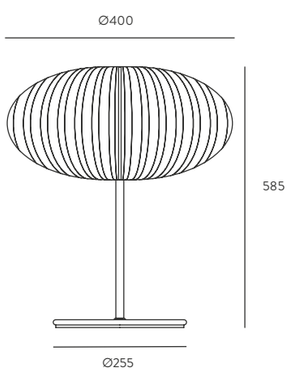

ES

Acabados
Metal
Negro Mate

Materiales
Acero

Especificaciones (UE)
E27 Max. 60W (No incluida)
230 V, 50/60 Hz
IP20, Clase II

IP20

Clasificación Energética
A ++

Modificaciones Posibles
Pantalla imagen 1143
Pantalla no incluida

Bombilla Recomendada
B211 (7, 9, 11W)

EN

Finishes
Metal
Matt Black

Materials
Steel

Specifications (UE)
E27 Max. 60W (Not included)
230 V, 50/60 Hz
IP20, Class II

IP20

Energy Label
A ++

Possible Modifications
Image reference shade 1143
Shade not included

Recommended Bulb
B211 (7, 9, 11W)

Cohen Gold

Designed by **Jana Chang / 2010**

S1196

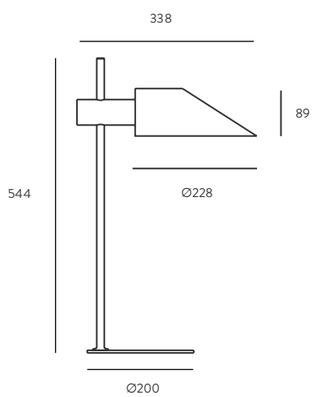

ES

Acabados

Cuerpo	Base / Tulipa
Oro Mate	Blanco Brillo
Oro Mate	Negro Brillo

Materiales
Acero

Especificaciones (UE)
E27 Max. 60W (No incluida)
220-240 V, 50/60 Hz
IP20, Clase II

IP20

Clasificación Energética
A ++

Bombilla Recomendada
B211 (7, 9, 11W)

EN

Finishes

Body	Base / Shade
Matt Brass	Shinny White
Matt Brass	Shinny Black

Materials
Steel

Specifications (UE)
E27 Max. 60W (Not included)
220-240 V, 50/60 Hz
IP20, Class II

IP20

Energy Label
A ++

Recommended Bulb
B211 (7, 9, 11W)

Maru

Light to remember

Maru

Designed by **JF Sevilla / 2015**

S1194

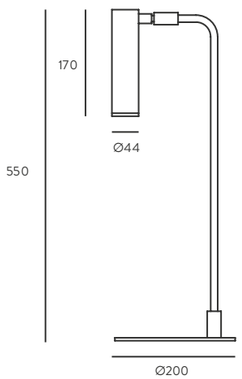

ES

Acabados

Metal

Negro Mate - Oro Mate
Negro Mate - Negro Mate

Materiales

Acero

Especificaciones (UE)

Led COB integrado
3W - 3150K - 270 lm
12 V, 50/60 Hz
IP20, Clase II

IP20

Clasificación Energética

A ++

EN

Finishes

Metal

Matt Black - Matt Brass
Matt Black - Matt Black

Materials

Steel

Specifications (UE)

Integrated Led COB
3W - 3150K - 270 lm
12 V, 50/60 Hz
IP20, Class II

IP20

Energy Label

A ++

Boa

Designed by **Fornasevi / 2015**

S1193

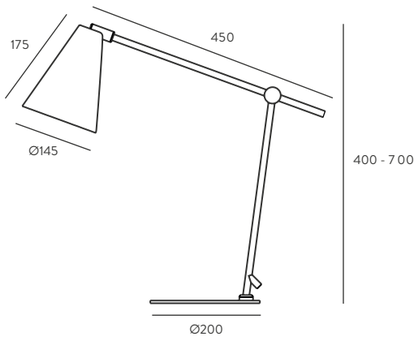

ES

Acabados

Metal	Tulipa
Negro Mate	Negro
Negro Mate	Oro Mate

Materiales
Acero

Especificaciones (UE)
E27 Max. 60W (No incluida)
220-240 V, 50/60 Hz
IP20, Clase II

IP20

Clasificación Energética
A ++

Bombilla Recomendada
B211 (7, 9, 11W)

EN

Finishes

Metal	Shade
Matt Black	Black
Matt Black	Matt Brass

Materials
Steel

Specifications (UE)
E27 Max. 60W (Not included)
220-240 V, 50/60 Hz
IP20, Class II

IP20

Energy Label
A ++

Recommended Bulb
B211 (7, 9, 11W)

Damo

Designed by **AC Studio / 2015**

S1191

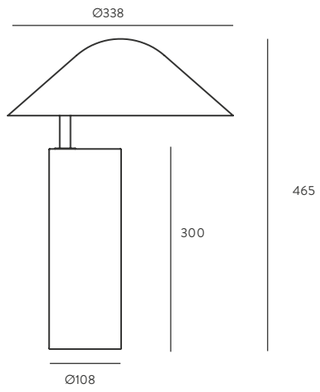

ES

Acabados
Metal
Negro Mate

Materiales
Acero

Especificaciones (UE)
E27 Max. 60W (No incluida)
230 V, 50/60 Hz
IP20, Clase II

IP20

Clasificación Energética
A ++

Bombilla Recomendada
B211 (7, 9, 11W)

EN

Finishes
Metal
Matt Black

Materials
Steel

Specifications (UE)
E27 Max. 60W (Not included)
230 V, 50/60 Hz
IP20, Class II

IP20

Energy Label
A ++

Recommended Bulb
B211 (7, 9, 11W)

Lalu

Designed by **Jana Chang / 2013**

S1189

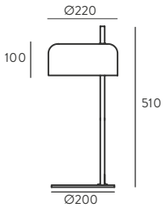

ES

Acabados

Metal	Pantalla
Cromo	Blanco
Oro Brillo	Blanco

Materiales
Acero

Especificaciones (UE)
E27 Max. 60W (No incluida)
230 V, 50/60 Hz
IP20, Clase II

IP20

Clasificación Energética
A ++

Modificaciones Posibles
Para modificaciones en color de pantalla consultar sobrecoste.
Paleta de colores en pág. 107

Color Tulipa Ambiente
NCS S3560-G40Y

Bombilla Recomendada
B211 (7, 9, 11W)

EN

Finishes

Metal	Shade
Chrome	White
Shinny Gold	White

Materials
Steel

Specifications (UE)
E27 Max. 60W (Not included)
230 V, 50/60 Hz
IP20, Class II

IP20

Energy Label
A ++

Possible Modifications
Color shade can be changed, ask us about extracost.
Color palette on page 107

Shade Color Ambient
NCS S3560-G40Y

Recommended Bulb
B211 (7, 9, 11W)

Marbre

Designed by **Estudio Cosí / 2014**

S1188

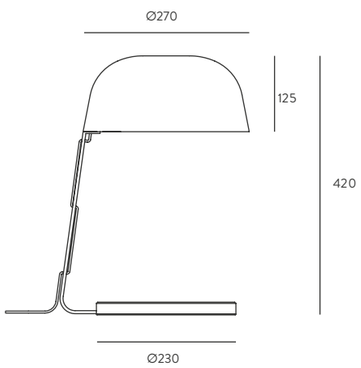

ES

Acabados

Metal	Mármol
Negro Mate	Marrón

Materiales
Acero
Mármol

Especificaciones (UE)
E27 Max. 60W (No incluida)
230 V, 50/60 Hz
IP20, Clase II

IP20

Clasificación Energética
A ++

Bombilla Recomendada
B211 (7, 9, 11W)

EN

Finishes

Metal	Marble
Matt Black	Brown

Materials
Steel
Marble

Specifications (UE)
E27 Max. 60W (Not included)
230 V, 50/60 Hz
IP20, Class II

IP20

Energy Label
A ++

Recommended Bulb
B211 (7, 9, 11W)

Muse

Designed by **Estudio Cosí / 2014**

S1187

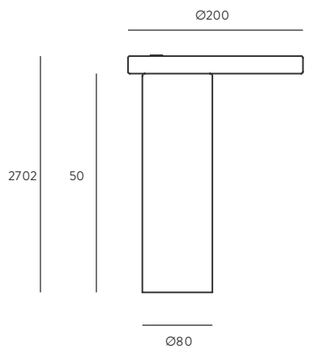

ES

Acabados

Cuerpo	Tulipa
Mármol Negro	Cromo

Materiales
Acero
Mármol

Especificaciones (UE)
Chip Led regulable integrado 5W,
3000K - 450 lm
12 V, 50/60 Hz
IP20, Clase II

IP20

Interruptor Touch Regulable

Clasificación Energética
A ++

EN

Finishes

Body	Shade
Black Marble	Chrome

Materials
Steel
Marble

Specifications (UE)
Chip Led dimmable integrated 5W,
3000K - 450 lm
12 V, 50/60 Hz
IP20, Class II

IP20

Switch Touch Dimmable

Energy Label
A ++

Mila

Designed by **AC Studio / 2014**

S1183

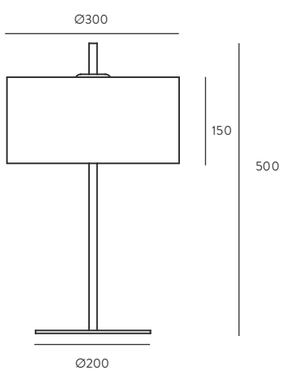

ES

Acabados

Metal	Pantalla
Cromo	Blanco
Oro Mate	Negro

Materiales
Acero
Pantalla Textil
Acrílico

Especificaciones (UE)
E14 - 2 x Max. 40W
(No incluida)
220-240 V, 50/60 Hz
IP20, Clase II

IP20

Clasificación Energética
A ++

Pantalla Incluida

Bombillas Recomendadas
B116-2 (5W)

EN

Finishes

Metal	Shade
Chrome	White
Matt Brass	Black

Materials
Steel
Fabric
Acrylic

Specifications (UE)
E14 - 2 x Max. 40W
(Not included)
220-240 V, 50/60 Hz
IP20, Class II

IP20

Energy Label
A ++

Shade Included

Recommended Bulbs
B116-2 (5W)

Rendo

Designed by **Fornasevi / 2014**

S1181

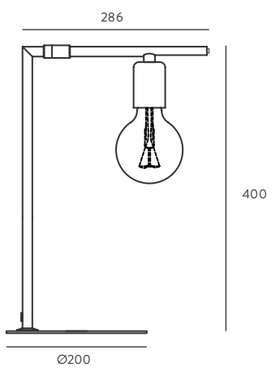

ES

Acabados
Metal
Negro Mate - Oro Mate

Materiales
Acero

Especificaciones (UE)
E27 Max. 60W (No incluida)
220-240 V, 50/60 Hz
IP20, Clase II

IP20

Bombilla Recomendada
B020

Clasificación Energética
A ++

EN

Finishes
Metal
Matt Black - Matt Brass

Materials
Steel

Specifications (UE)
E27 Max. 60W (Not included)
220-240 V, 50/60 Hz
IP20, Class II

IP20

Recommended Bulb
B020

Energy Label
A ++

Less

Designed by **JF Sevilla / 2014**

S1171

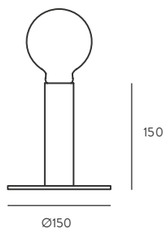

ES

Acabados
Metal
Oro Mate
Cromo
Cobre

Materiales
Acero

Especificaciones (UE)
E27 Max. 60W (No incluida)
220-240 V, 50/60 Hz
IP20, Clase II

IP20

Clasificación Energética
A ++

Bombilla Recomendada
B035 (Oro o Cromo)

EN

Finishes
Metal
Matt Brass
Chrome
Copper

Materials
Steel

Specifications (UE)
E27 Max. 60W (Not included)
220-240 V, 50/60 Hz
IP20, Class II

IP20

Energy Label
A ++

Recommended Bulb
B035 (Gold or Chrome)

Endo

Designed by **Pepe Fornas / 2013**

S1156

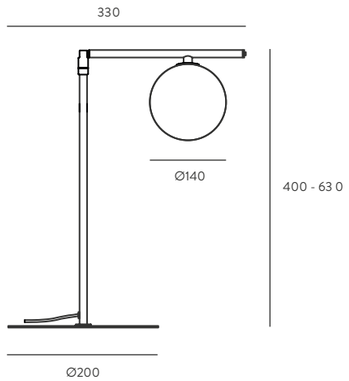

ES

Acabados

Metal	Cristal (Incluido)
Oro Mate	Opal
Cromo	Opal

Materiales
Acero
Vidrio Soplado

Especificaciones (UE)
Bombilla G9 Led - 5W (Incluida)
2700K - 450 lm
220-240 V, 50/60 Hz
IP20, Clase II

IP20

Clasificación Energética
A ++

Bombilla Incluida
B005/5W

EN

Finishes

Metal	Glass Shade (Included)
Matt Brass	Opal
Chrome	Opal

Materials
Steel
Blown Glass

Specifications (UE)
Bulb G9 Led - 5W (Included)
2700K - 450 lm
220-240 V, 50/60 Hz
IP20, Class II

IP20

Energy Label
A ++

Bulb Included
B005/5W

Etan

Designed by **Fornasevi / 2019**

S1155

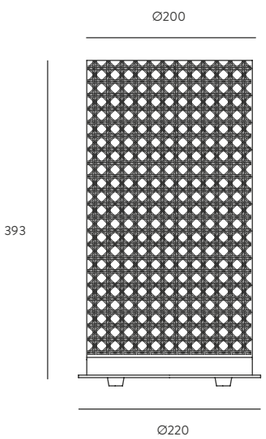

ES

Acabados

Metal	Ratán
Bronce	Negro

Materiales
Acero
Ratán

Especificaciones (UE)
E27 Max. 60W (No incluida)
220-240 V, 50/60 Hz
IP20, Clase II

IP20

Clasificación Energética
A ++

Bombilla Recomendada
B038 (Oro o Cromo)

EN

Finishes

Metal	Rattan
Bronze	Black

Materials
Steel
Rattan

Specifications (UE)
E27 Max. 60W (Not included)
220-240 V, 50/60 Hz
IP20, Class II

IP20

Energy Label
A ++

Recommended Bulb
B038 (Gold or Chrome)

Stan

Designed by **Fornasevi / 2018**

S1154

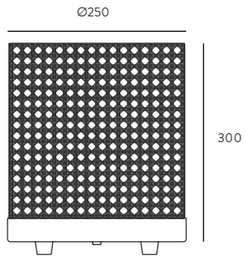

ES

Acabados

Metal	Ratán
Oro Mate	Natural/Negro
Negro Mate	Natural/Negro

Materiales
Acero
Ratán

Especificaciones (UE)
E27 Max. 60W (No incluida)
220-240 V, 50/60 Hz
IP20, Clase II

IP20

Clasificación Energética
A ++

Modificaciones Posibles
Pantalla Cané 801126/25

Bombilla Recomendada
B033/COB

EN

Finishes

Metal	Rattan
Matt Brass	Natural/Black
Matt Black	Natural/Black

Materials
Steel
Rattan

Specifications (UE)
E27 Max. 60W (Not included)
220-240 V, 50/60 Hz
IP20, Class II

IP20

Energy Label
A ++

Possible Modifications
Cane Shade 801126/25

Recommended Bulb
B033/COB

Stan Wood

Designed by **Fornasevi / 2018**

S1153

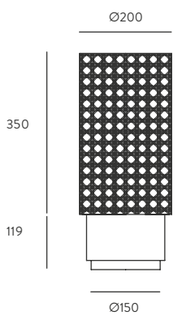

ES

Acabados

Madera	Ratán
Natural	Natural/Negro
Negro	Natural/Negro

Materiales
Ratán
Pino

Especificaciones (UE)
E27 Max. 60W (No incluida)
220-240 V, 50/60 Hz
IP20, Clase II

IP20

Clasificación Energética
A ++

Bombilla Recomendada
B038 (Oro o Cromo)

EN

Finishes

Wood	Rattan
Natural	Natural/Black
Black	Natural/Black

Materials
Rattan
Pine

Specifications (UE)
E27 Max. 60W (Not included)
220-240 V, 50/60 Hz
IP20, Class II

IP20

Energy Label
A ++

Recommended Bulb
B038 (Gold or Chrome)

Lua

Designed by **Pepe Fornas / 2012**

S1147

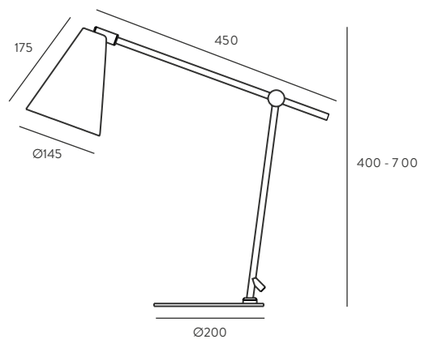

ES

Acabados
Metal
Cromo

Materiales
Acero

Especificaciones (UE)
E27 Max. 60W (No incluida)
220-240 V, 50/60 Hz
IP20, Clase II

IP20

Clasificación Energética
A ++

Modificaciones Posibles
Pantalla colores:
Rojo - Pantone 484C
Negro - Pantone Process Black C
Blanco

Pantalla Incluida

EN

Finishes
Metal
Chrome

Materials
Steel

Specifications (UE)
E27 Max. 60W (Not included)
220-240 V, 50/60 Hz
IP20, Class II

IP20

Energy Label
A ++

Possible Modifications
Color shade:
Red - Pantone 484C
Black - Pantone Process Black C
White

Shade Included

La lámpara de arquitecto se reinventa con el sobremesa Riu. Su estructura de metal y madera de haya, junto a su pantalla textil con difusor acrílico, en nada se diferencia de un sobremesa clásico. Pero Riu aporta la flexibilidad que toda lámpara de escritorio necesita: su altura se regula gracias a los orificios realizados en su soporte de madera, utilizando un pasador, lo que permite conseguir la luminosidad que se precisa en cada momento.

The architect's lamp is reinvented with the Riu table lamp . Its structure of metal and beech wood, together with its textile shade with an acrylic diffuser, is nothing different from a classic table lamp. But Riu provides the flexibility that every desk lamp needs: its height is regulated thanks to the holes made in its wooden support, using a pin, which allows to achieve the luminosity that is required at all times.

Riu

Designed by **JF Sevilla / 2012**

S1140

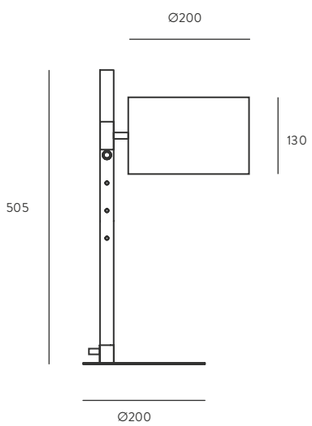

ES

Acabados

Metal	Pantalla	Madera
Negro Mate	Negro	Haya
Blanco Mate	Blanco	Haya

Materiales
Acero
Madera
Textil
Acrílico

Especificaciones (UE)
E27 Max. 60W (No incluida)
220-240 V, 50/60 Hz
IP20, Clase II

IP20

Clasificación Energética
A ++

Bombilla Recomendada
B211 (7, 9, 11W)

EN

Finishes

Metal	Shade	Wood
Matt Black	Black	Beech
Matt White	White	Beech

Materials
Steel
Wood
Fabric
Acrylic

Specifications (UE)
E27 Max. 60W (Not included)
220-240 V, 50/60 Hz
IP20, Class II

IP20

Energy Label
A ++

Recommended Bulb
B211 (7, 9, 11W)

Square

Designed by **Jana Chang / 2012**

S1133

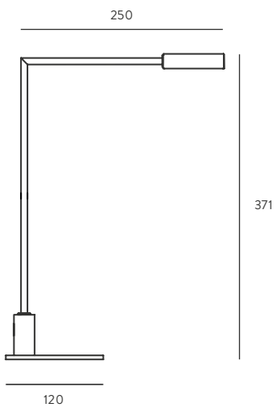

ES

Acabados
Metal
Negro

Materiales
Acero

Especificaciones (UE)
Led COB integrado
5W - 2700K - 450 lm
12 V, 50/60 Hz
IP20, Clase II

IP20

Clasificación Energética
A ++

EN

Finishes
Metal
Black

Materials
Steel

Specifications (UE)
Integrated Led COB
5W - 2700K - 450 lm
12 V, 50/60 Hz
IP20, Class II

IP20

Energy Label
A ++

Pago

Designed by **Pepe Fornas / 2010**

S1126

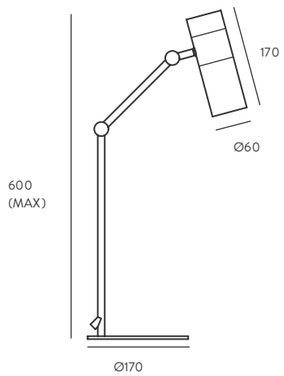

ES

Acabados
Metal
Blanco Brillo - Cromo
Negro Brillo - Oro Brillo

Materiales
Acero

Especificaciones (UE)
GU10 Max. 50W (No incluida)
220-240 V, 50/60 Hz
IP20, Clase II

IP20

Clasificación Energética
A ++

Bombilla Recomendada
B161 (5W)

EN

Finishes
Metal
Shinny White - Chrome
Shinny Black - Shinny Gold

Materials
Steel

Specifications (UE)
GU10 Max. 50W (Not included)
220-240 V, 50/60 Hz
IP20, Class II

IP20

Energy Label
A ++

Recommended Bulb
B161 (5W)

Cohen

Designed by **Jana Chang / 2010**

S1122

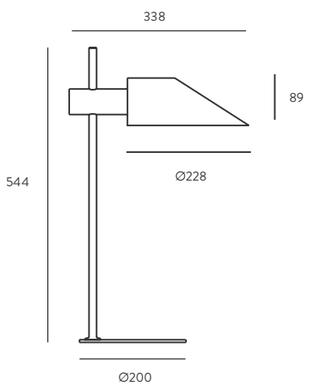

ES

Acabados

Cuerpo/Base	Tulipa
Cromo	Negro Brillo
Cromo	Blanco Brillo

Materiales
Acero

Especificaciones (UE)
E27 Max. 60W (No incluida)
220-240 V, 50/60 Hz
IP20, Clase II

IP20

Clasificación Energética
A ++

Bombilla Recomendada
B211 (7, 9, 11W)

EN

Finishes

Body/Base	Shade
Chrome	Shinny Black
Chrome	Shinny White

Materials
Steel

Specifications (UE)
E27 Max. 60W (Not included)
220-240 V, 50/60 Hz
IP20, Class II

IP20

Energy Label
A ++

Recommended Bulb
B211 (7, 9, 11W)

Sand

Designed by **AC Studio / 2019**

S1109

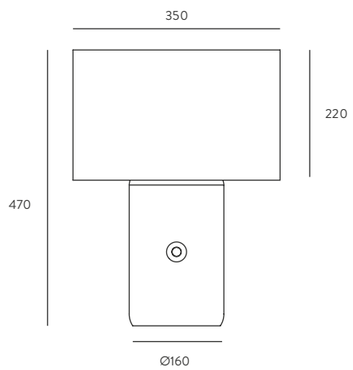

ES

Acabados
Terrazzo
Gris

Materiales
Terrazzo

Especificaciones (UE)
E27 Max. 40W (No incluida)
220-240 V, 50/60 Hz
IP20, Clase II

IP20

Dimerable

Clasificación Energética
A ++

Pantalla Incluida

Bombilla Recomendada
B211 (7, 9, 11W)

EN

Finishes
Terrazzo
Grey

Materials
Terrazzo

Specifications (UE)
E27 Max. 40W (Not included)
220-240 V, 50/60 Hz
IP20, Class II

IP20

Dimmable

Energy Label
A ++

Shade Included

Recommended Bulb
B211 (7, 9, 11W)

Cand

Designed by **AC Studio / 2018**

S1107

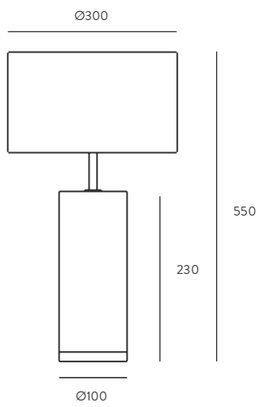

ES

Acabados

Metal	Mármol
Oro Envejecido	Negro
Oro Envejecido	Verde
Oro Envejecido	Marrón

Materiales
Acero
Mármol

Especificaciones (UE)
E27 Max. 60W (No incluida)
220-240 V, 50/60 Hz, IP20, Clase II

IP20

Clasificación Energética
A ++

Modificaciones Posibles
Pantalla imagen 801011/31
Pantalla no incluida

Bombilla Recomendada
B211 (7, 9, 11W)

EN

Finishes

Metal	Marble
Aged Gold	Black
Aged Gold	Green
Aged Gold	Brown

Materials
Steel
Marble

Specifications (UE)
E27 Max. 60W (Not included)
220-240 V, 50/60 Hz, IP20, Class II

IP20

Energy Label
A ++

Possible Modifications
Image reference shade 801011/31
Shade not included

Recommended Bulb
B211 (7, 9, 11W)

Funn

Designed by **AC Studio / 2018**

S1104

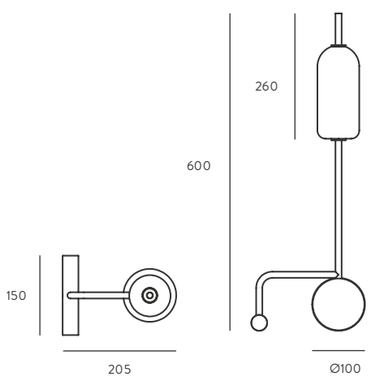

ES

Acabados

Metal	Mármol	Pantalla
Negro Mate	Blanco	Opal
Bronce	Marrón	Opal
Oro Envejecido	Verde	Opal

Materiales
Acero
Mármol
Vidrio Soplado

Especificaciones (UE)
Bombilla G9 Led (Incluida)
5W - 3000K - 450 lm
220-240 V, 50/60 Hz
IP20, Clase II

IP20

Clasificación Energética
A ++

Bombilla Incluida
B005/5W

EN

Finishes

Metal	Marble	Glass
Matt Black	White	Opal
Bronze	Brown	Opal
Aged Gold	Green	Opal

Materials
Steel
Marble
Blown Glass

Specifications (UE)
Bulb G9 Led (Included)
5W - 3000K - 450 lm
220-240 V, 50/60 Hz
IP20, Class II

IP20

Energy Label
A ++

Bulb Included
B005/5W

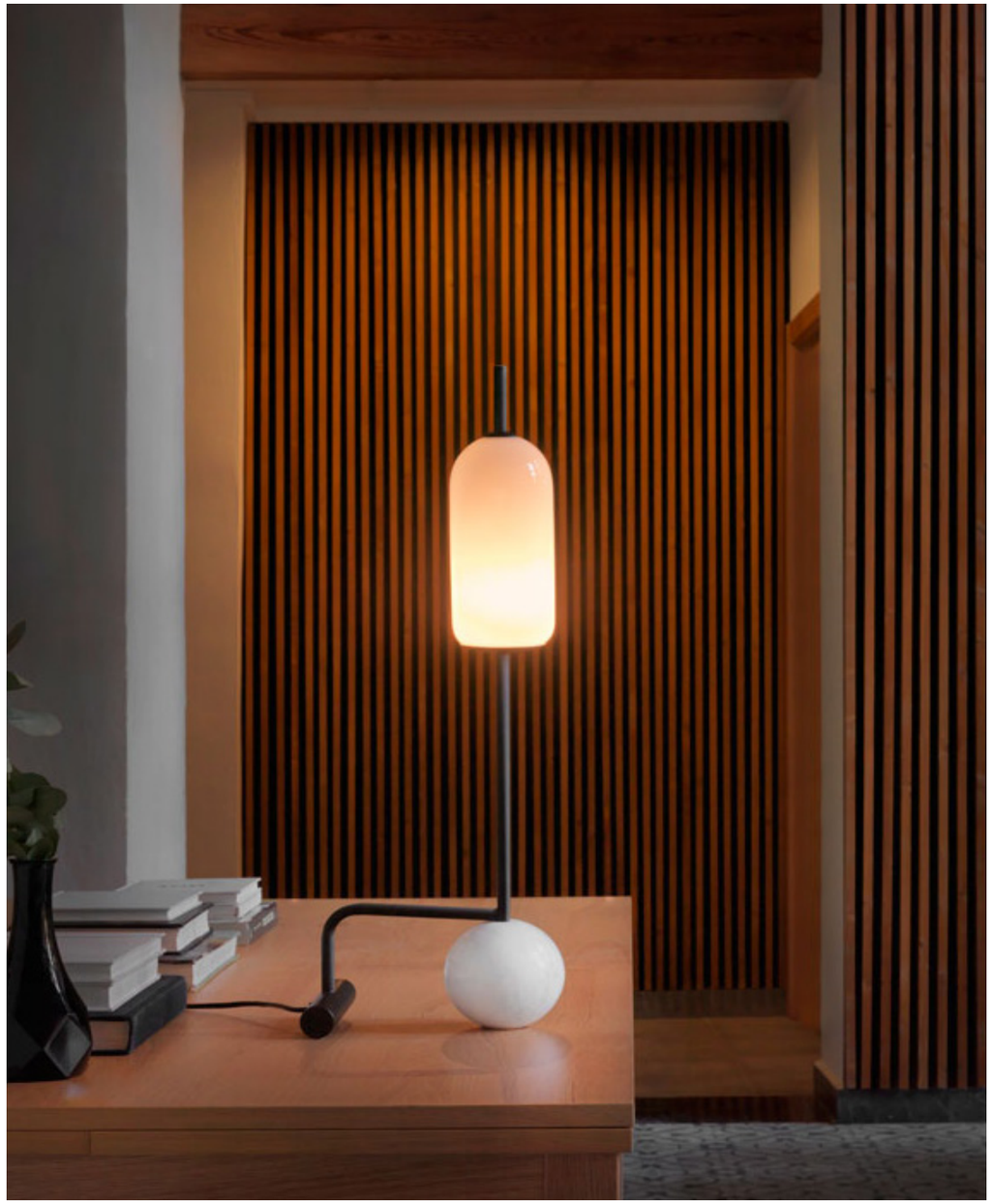

Un juego visual de figuras geométricas como si de una escultura surrealista se tratase. Así es la estructura del sobremesa Funn, que mezcla la rotundidad del acero, la solidez del mármol y la fría belleza del vidrio soplado. Es una pieza con un marcado carácter contemporáneo que busca más que proporcionar luz. Aporta sofisticación y estilo a los ambientes que habita.

A visual game of geometric figures as if it were a surrealist sculpture. This is the structure of the Funn table lamp, which mixes the robust of steel, the strength of marble and the cold beauty of blown glass. It is a piece with a marked contemporary character that seeks more than providing light. It brings sophistication and style to the environments it inhabits.

Lace

Designed by **AC Studio / 2013**

S1044

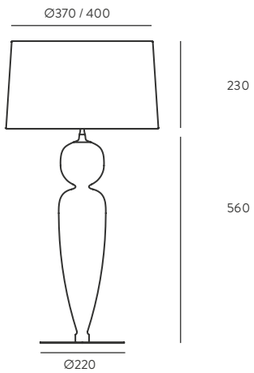

ES

Acabados

Metal	Madera
Blanco Mate	Blanco Mate
Negro Mate	Negro Mate

Materiales
Acero
Pino

Especificaciones (UE)
E27 Max. 60W (No incluida)
220-240 V, 50/60 Hz
IP20, Clase II

IP20

Clasificación Energética
A ++

Modificaciones Posibles
Pantalla imagen 04501
Pantalla no incluida

Bombilla Recomendada
B211 (7, 9, 11W)

EN

Finishes

Metal	Wood
Matt White	Matt White
Matt Black	Matt Black

Materials
Steel
Pine

Specifications (UE)
E27 Max. 60W (Not included)
220-240 V, 50/60 Hz
IP20, Class II

IP20

Energy Label
A ++

Possible Modifications
Image reference shade 04501
Shade not included

Recommended Bulb
B211 (7, 9, 11W)

Ecletic

Designed by **AC Studio / 2010**

S1042

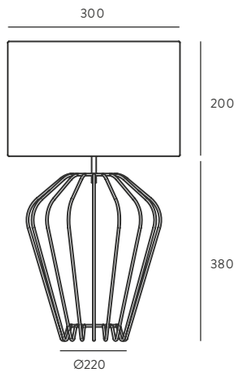

ES

Acabados
Metal
Cromo
Oro Brillo
Negro
Blanco

Materiales
Acero

Especificaciones (UE)
E27 Max. 60W (No incluida)
220-240 V, 50/60 Hz, IP20, Clase II

IP20

Clasificación Energética
A ++

Modificaciones Posibles
Pantalla imagen 801021/30
Pantalla no incluida

Bombilla Recomendada
B211 (7, 9, 11W)

EN

Finishes
Metal
Chrome
Shinny Gold
Black
White

Materials
Steel

Specifications (UE)
E27 Max. 60W (Not included)
220-240 V, 50/60 Hz, IP20, Class II

IP20

Energy Label
A ++

Possible Modifications
Image reference shade 801021/30
Shade not included

Recommended Bulb
B211 (7, 9, 11W)

Ona

Designed by **JI Ballester / 2008**

S1029

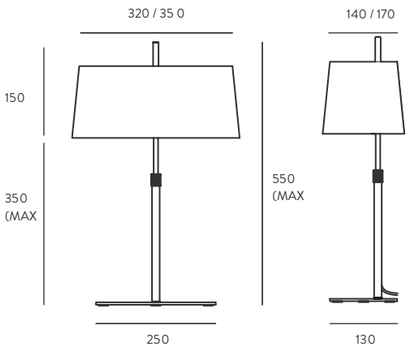

ES

Acabados

Metal	Textil
Níquel Satinado	Negro
Níquel Satinado	Blanco

Materiales
Acero
Pantalla Textil Lisa

Especificaciones (UE)
E14 - 2 x Max. 40W
(No incluida)
220-240 V, 50/60 Hz
IP20, Clase II

IP20

Clasificación Energética
A ++

Bombilla Recomendada
B116-2

EN

Finishes

Metal	Fabric
Satin Nickel	Black
Satin Nickel	White

Materials
Steel
Smooth Fabric Shade

Specifications (UE)
E14 - 2 x Max. 40W
(Not included)
220-240 V, 50/60 Hz
IP20, Class II

IP20

Energy Label
A ++

Recommended Bulb
B116-2

Torno

Designed by **AC Studio / 2013**

S1027

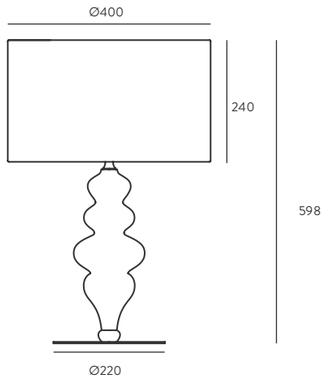

ES

Acabados

Metal	Madera
Blanco Mate	Blanco Mate
Negro Mate	Negro Mate

Materiales
Acero
Pino

Especificaciones (UE)
E27 Max. 60W (No incluida)
220-240 V, 50/60 Hz
IP20, Clase II

IP20

Clasificación Energética
A ++

Modificaciones Posibles
Pantalla imagen 801011/40
Pantalla no incluida

Bombilla Recomendada
B211 (7, 9, 11W)

EN

Finishes

Metal	Wood
Matt White	Matt White
Matt Black	Matt Black

Materials
Steel
Pine

Specifications (UE)
E27 Max. 60W (Not included)
220-240 V, 50/60 Hz
IP20, Class II

IP20

Energy Label
A ++

Possible Modifications
Image reference shade 801011/40
Shade not included

Recommended Bulb
B211 (7, 9, 11W)

Tex

Designed by **AC Studio / 2012**

S1026

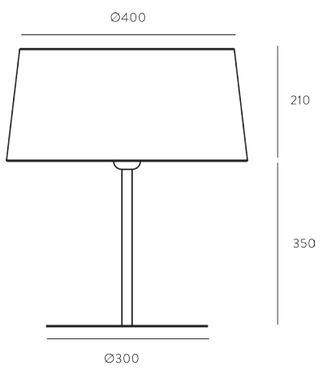

ES

Acabados
Metal
Blanco Mate
Negro Mate

Materiales
Acero

Especificaciones (UE)
E27 Max. 60W (No incluida)
220-240 V, 50/60 Hz
IP20, Clase II

IP20

Clasificación Energética
A ++

Modificaciones Posibles
Pantalla imagen 151011/40
Pantalla no incluida

Bombilla Recomendada
B211 (7, 9, 11W)

EN

Finishes
Metal
Matt White
Matt Black

Materials
Steel

Specifications (UE)
E27 Max. 60W (Not included)
220-240 V, 50/60 Hz
IP20, Class II

IP20

Energy Label
A ++

Possible Modifications
Image reference shade 151011/40
Shade not included

Recommended Bulb
B211 (7, 9, 11W)

Forq

Designed by **AC Studio / 2008**

S1025/36

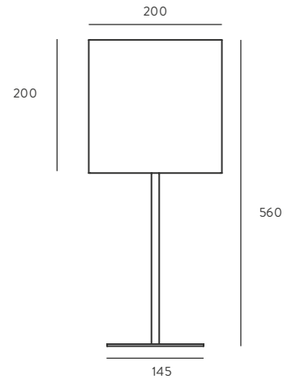

ES

Acabados
Metal
Níquel Satinado

Materiales
Acero

Especificaciones (UE)
E27 Max. 60W (No incluida)
220-240 V, 50/60 Hz
IP20, Clase II

IP20

Clasificación Energética
A ++

Modificaciones Posibles
Pantalla imagen 311021/20
Pantalla no incluida

Bombilla Recomendada
B211 (7, 9, 11W)

EN

Finishes
Metal
Satin Nickel

Materials
Steel

Specifications (UE)
E27 Max. 60W (Not included)
220-240 V, 50/60 Hz
IP20, Class II

IP20

Energy Label
A ++

Possible Modifications
Image reference shade 311021/20
Shade not included

Recommended Bulb
B211 (7, 9, 11W)

Home,
sweet
home.

Home

Designed by **Pepe Fornas / 2019**

NAC118

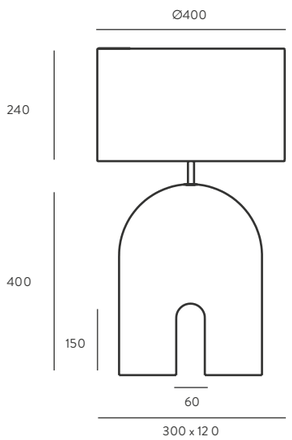

ES

Acabados

Metal
Oro
Cromo
Blanco
Negro

Cerámica
Verde Mole

Materiales
Acero
Cerámica

Especificaciones (UE)
E27 Max. 60W (No incluida)
220-240 V, 50/60 Hz, IP20, Clase II

IP20

Clasificación Energética
A ++

Modificaciones Posibles
Posibilidad de fabricar en más colores de la carta en la pág. 108. Para otros acabados consultar. pantalla 76061. Pantalla no incluida.

EN

Finishes

Metal
Gold
Chrome
White
Black

Ceramic
Green Mole

Materials
Steel
Ceramic

Specifications (UE)
E27 Max. 60W (Not included)
220-240 V, 50/60 Hz, IP20, Class II

IP20

Energy Label
A ++

Possible Modifications
Possibility of manufacturing in more colors check on color palette on page 108. For other colors ask us image reference shade 76061. Shade not included.

Metric

Designed by **Pepe Fornas / 2019**

NAC117

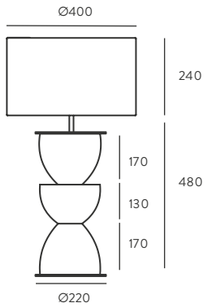

ES

Acabados

Metal
Oro
Cromo
Blanco
Negro

Cerámica
Terracota

Materiales
Acero
Cerámica

Especificaciones (UE)
E27 Max. 60W (No incluida)
220-240 V, 50/60 Hz, IP20, Clase II

IP20

Clasificación Energética
A ++

Modificaciones Posibles
Posibilidad de fabricar en más colores de la carta en la pág. 108. Para otros acabados consultar pantalla 801021/41. Pantalla no incluida.

EN

Finishes

Metal
Gold
Chrome
White
Black

Ceramic
Terracotta

Materials
Steel
Ceramic

Specifications (UE)
E27 Max. 60W (Not included)
220-240 V, 50/60 Hz, IP20, Class II

IP20

Energy Label
A ++

Possible Modifications
Possibility of manufacturing in more colors check on color palette on page 108. For other colors ask us image reference shade 801021/41. Shade not included.

Sonica

Designed by **AC Studio / 2019**

NAC116

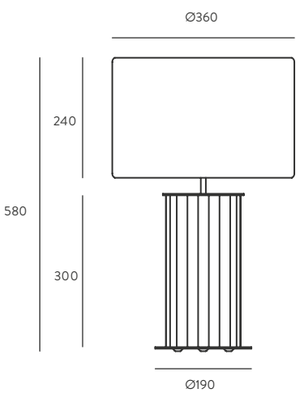

ES

Acabados

Metal	Cerámica
Oro Brillo	Peach
Cromo	

Materiales
Acero
Cerámica

Especificaciones (UE)
E27 Max. 60W (No incluida)
220-240 V, 50/60 Hz, IP20, Clase II
IP20

Clasificación Energética
A ++

Modificaciones Posibles
Posibilidad de fabricar en más colores de la carta en la pág. 108.
Para otros acabados consultar pantalla imagen 801011/36.
Pantalla no incluida.

EN

Finishes

Metal	Ceramic
Shinny Gold	Peach
Chrome	

Materials
Steel
Ceramic

Specifications (UE)
E27 Max. 60W (Not included)
220-240 V, 50/60 Hz, IP20, Class II
IP20

Energy Label
A ++

Possible Modifications
Possibility of manufacturing in more colors check on color palette on page 108.
For other colors ask us image reference shade 801011/36.
Shade not included.

Atina

Designed by **AC Studio / 2019**

NAC115

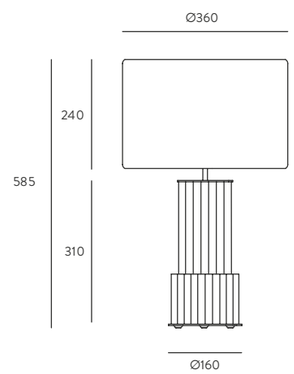

ES

Acabados

Metal	Cristal
Oro Brillo	Transparente
Cromo	

Materiales
Acero
Vidrio

Especificaciones (UE)
E27 Max. 60W (No incluida)
220-240 V, 50/60 Hz, IP20, Clase II
IP20

Clasificación Energética
A ++

Modificaciones Posibles
Posibilidad de fabricar en más colores de la carta en la pág. 107.
Para otros acabados consultar pantalla imagen 801011/36.
Pantalla no incluida.

EN

Finishes

Metal	Glass
Shinny Gold	Clear
Chrome	

Materials
Steel
Glass

Specifications (UE)
E27 Max. 60W (Not included)
220-240 V, 50/60 Hz, IP20, Class II
IP20

Energy Label
A ++

Possible Modifications
Possibility of manufacturing in more colors check on color palette on page 107.
For other colors ask us image reference shade 801011/36.
Shade not included.

Onica

Designed by **AC Studio / 2019**

NAC114

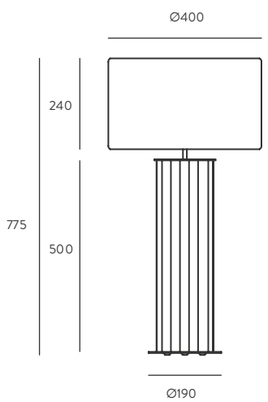

ES

Acabados

Metal	Cerámica
Oro Brillo	Negro Mate
Cromo	

Materiales
Acero
Cerámica

Especificaciones (UE)
E27 Max. 60W (No incluida)
220-240 V, 50/60 Hz, IP20, Clase II
IP20

Clasificación Energética
A ++

Modificaciones Posibles
Posibilidad de fabricar en más colores de la carta en la pág. 108.
Para otros acabados consultar pantalla imagen 801021/41.
Pantalla no incluida.

EN

Finishes

Metal	Ceramic
Shinny Gold	Matt Black
Chrome	

Materials
Steel
Ceramic

Specifications (UE)
E27 Max. 60W (Not included)
220-240 V, 50/60 Hz, IP20, Class II
IP20

Energy Label
A ++

Possible Modifications
Possibility of manufacturing in more colors check on color palette on page 108.
For other colors ask us
image reference shade 801021/41.
Shade not included.

Taro

Designed by **AC Studio / 2019**

NAC113

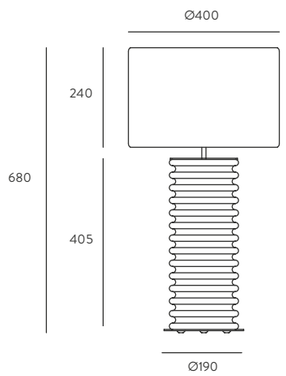

ES

Acabados

Metal	Cerámica
Oro Brillo	Granate
Cromo	

Materiales
Acero
Cerámica

Especificaciones (UE)
E27 Max. 60W (No incluida)
220-240 V, 50/60 Hz, IP20, Clase II
IP20

Clasificación Energética
A ++

Modificaciones Posibles
Posibilidad de fabricar en más colores de la carta en la pág. 108.
Para otros acabados consultar pantalla imagen VCROR/41.
Pantalla no incluida.

EN

Finishes

Metal	Ceramic
Shinny Gold	Maroon
Chrome	

Materials
Steel
Ceramic

Specifications (UE)
E27 Max. 60W (Not included)
220-240 V, 50/60 Hz, IP20, Class II
IP20

Energy Label
A ++

Possible Modifications
Possibility of manufacturing in more colors check on color palette on page 108.
For other colors ask us
image reference shade VCROR/41.
Shade not included.

Shadow

Designed by **AC Studio / 2019**

NAC112

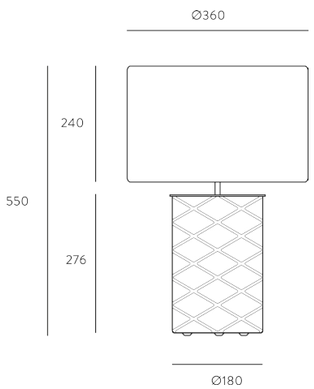

ES

Acabados

Metal	Cristal
Oro Brillo	Transparente
Cromo	

Materiales
Acero
Vidrio

Especificaciones (UE)
E27 Max. 60W (No incluida)
220-240 V, 50/60 Hz, IP20, Clase II

IP20

Clasificación Energética
A ++

Modificaciones Posibles
Posibilidad de fabricar en fumé.
Para otros acabados consultar.
pantalla imagen 801011/36.
Pantalla no incluida.

EN

Finishes

Metal	Glass
Shinny Gold	Clear
Chrome	

Materials
Steel
Glass

Specifications (UE)
E27 Max. 60W (Not included)
220-240 V, 50/60 Hz, IP20, Class II

IP20

Energy Label
A ++

Possible Modifications
Possibility of manufacturing in fumé.
For other colors ask us
image reference shade 801011/36.
Shade not included.

LIGHT IN THE **SHADOWS**

El gusto del interiorismo por el mix & match permite mezclar piezas contemporáneas y funcionales con diseños clásicos. El contraste permite cambiar el carácter de un ambiente aportando sofisticación con piezas que van a mantener su elegancia con el paso del tiempo. Luminarias como el sobremesa Noa son algo más que la tendencia de un momento concreto. Su base es un tibor pintado a mano en su interior, lo que permite mantener todo el brillo del cristal, está adornado con detalles de metal y su pantalla es textil. Personaliza sus acabados para adecuarla totalmente a tus necesidades de estilo.

The taste of interior design for the mix & match allows to mix contemporary and functional pieces with classic designs. The contrast allows to change the character of an environment providing sophistication with pieces that will maintain their elegance over time. Luminaires such as Noa table lamp are more than the trend of a specific moment. Its base is a hand painted glass body, which allows to keep all the brightness of the glass,then it is decorated with metal details and its shade textile. Customize your finishes to fully adapt to your style needs.

Noa

Designed by **AC Studio / 2016**

NAC110

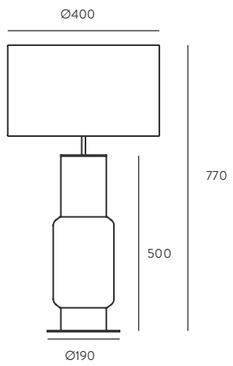

ES

Acabados

Metal
Oro Brillo
Cromo

Cristal
Verde Mole

Materiales
Acero
Cerámica

Especificaciones (UE)
E27 Max. 60W (No incluida)
220-240 V, 50/60 Hz, IP20, Clase II

IP20

Clasificación Energética
A ++

Modificaciones Posibles
Posibilidad de fabricar en más colores de la carta en la pág. 107.
Para otros acabados consultar pantalla imagen 801011/41.
Pantalla no incluida.

EN

Finishes

Metal
Shinny Gold
Chrome

Glass
Green Mole

Materials
Steel
Ceramic

Specifications (UE)
E27 Max. 60W (Not included)
220-240 V, 50/60 Hz, IP20, Class II

IP20

Energy Label
A ++

Possible Modifications
Possibility of manufacturing in more colors check on color palette on page 107.
For other colors ask us image reference shade 801011/41.
Shade not included.

Ponn Ponn

Designed by **AC Studio / 2016**

NAC109

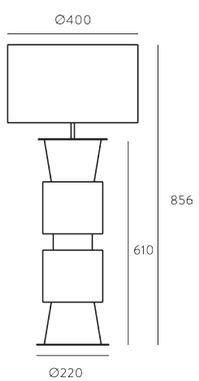

ES

Acabados

Metal	Cristal
Oro Brillo	Arriba Peach
Cromo	Abajo Gris Ceniza

Materiales
Acero / Vidrio / Cuero

Especificaciones (UE)
E27 Max. 60W (No incluida)
220-240 V, 50/60 Hz, IP20, Clase II

IP20

Clasificación Energética
A ++

Modificaciones Posibles
Posibilidad de fabricar en más colores de la carta en la pág. 107. Para otros acabados consultar pantalla imagen VCROR/41. Pantalla no incluida.

EN

Finishes

Metal	Glass
Shinny Gold	Up Peach
Chrome	Down Ash Grey

Materials
Steel / Glass / Leather

Specifications (UE)
E27 Max. 60W (Not included)
220-240 V, 50/60 Hz, IP20, Class II

IP20

Energy Label
A ++

Possible Modifications
Possibility of manufacturing in more colors check on color palette on page 107. For other colors ask us image reference shade VCROR/41. Shade not included.

Kitta Kitta

Designed by **AC Studio / 2016**

NAC108

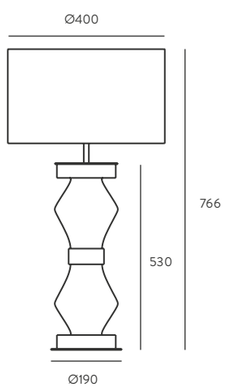

ES

Acabados

Metal	Cristal
Oro Brillo	Arriba Verde Shell
Cromo	Abajo Verde Dunkel

Materiales
Acero / Vidrio / Cuero

Especificaciones (UE)
E27 Max. 60W (No incluida)
220-240 V, 50/60 Hz, IP20, Clase II

IP20

Clasificación Energética
A ++

Modificaciones Posibles
Posibilidad de fabricar en más colores de la carta en la pág. 107. Para otros acabados consultar pantalla imagen 801011/41. Pantalla no incluida.

EN

Finishes

Metal	Glass
Shinny Gold	Up Green Shell
Chrome	Down Green Dunkel

Materials
Steel / Glass / Leather

Specifications (UE)
E27 Max. 60W (Not included)
220-240 V, 50/60 Hz, IP20, Class II

IP20

Energy Label
A ++

Possible Modifications
Possibility of manufacturing in more colors check on color palette on page 107. For other colors ask us image reference shade 801011/41. Shade not included.

Kitta Ponn

Designed by **AC Studio / 2016**

NAC107

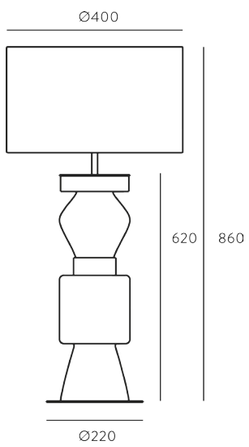

ES

Acabados

Metal	Cristal
Oro Brillo	Arriba Azul Petróleo
Cromo	Abajo Rosa Quarzo

Materiales
Acero / Vidrio / Cuero

Especificaciones (UE)
E27 Max. 60W (No incluida)
220-240 V, 50/60 Hz, IP20, Clase II

IP20

Clasificación Energética
A ++

Modificaciones Posibles
Posibilidad de fabricar en más colores de la carta en la pág. 107. Para otros acabados consultar pantalla imagen 801011/41. Pantalla no incluida.

EN

Finishes

Metal	Glass
Shinny Gold	Up Petrol Blue
Chrome	Down Pink Quartz

Materials
Steel / Glass / Leather

Specifications (UE)
E27 Max. 60W (Not included)
220-240 V, 50/60 Hz, IP20, Class II

IP20

Energy Label
A ++

Possible Modifications
Possibility of manufacturing in more colors check on color palette on page 107. For other colors ask us image reference shade 801011/41. Shade not included.

Ponn

Designed by **AC Studio / 2016**

NAC106

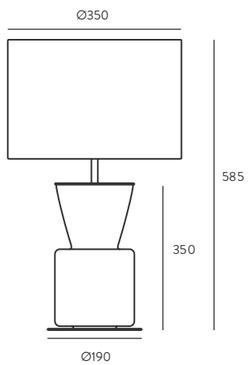

ES

Acabados

Metal	Cristal
Oro Brillo	Gris Ceniza
Cromo	

Materiales
Acero
Vidrio

Especificaciones (UE)
E27 Max. 60W (No incluida)
220-240 V, 50/60 Hz, IP20, Clase II

IP20

Clasificación Energética
A ++

Modificaciones Posibles
Posibilidad de fabricar en más colores de la carta en la pág. 107. Para otros acabados consultar pantalla imagen 801011/36. Pantalla no incluida.

EN

Finishes

Metal	Glass
Shinny Gold	Ash Grey
Chrome	

Materials
Steel
Glass

Specifications (UE)
E27 Max. 60W (Not included)
220-240 V, 50/60 Hz, IP20, Class II

IP20

Energy Label
A ++

Possible Modifications
Possibility of manufacturing in more colors check on color palette on page 107. For other colors ask us image reference shade 801011/36. Shade not included.

Lusa

Designed by **AC Studio / 2015**

NAC104

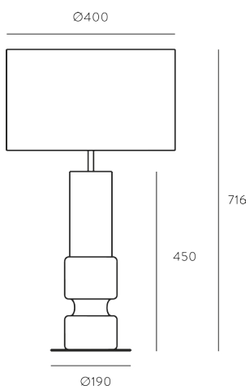

ES

Acabados

Metal	Cristal
Oro Brillo	Nude
Cromo	

Materiales
Acero
Vidrio

Especificaciones (UE)
E27 Max. 60W (No incluida)
220-240 V, 50/60 Hz, IP20, Clase II
IP20

Clasificación Energética
A ++

Modificaciones Posibles
Posibilidad de fabricar en más colores de la carta en la pág. 107.
Para otros acabados consultar pantalla imagen 801011/36.
Pantalla no incluida.

EN

Finishes

Metal	Glass
Shinny Gold	Nude
Chrome	

Materials
Steel
Glass

Specifications (UE)
E27 Max. 60W (Not included)
220-240 V, 50/60 Hz, IP20, Class II
IP20

Energy Label
A ++

Possible Modifications
Possibility of manufacturing in more colors check on color palette on page 107.
For other colors ask us
image reference shade 801011/36.
Shade not included.

Melly

Designed by **AC Studio / 2015**

NAC103

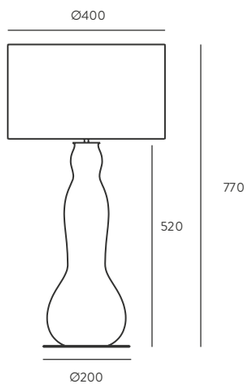

ES

Acabados

Metal	Cristal
Oro Brillo	Rojo Guindo
Cromo	

Materiales
Acero
Vidrio

Especificaciones (UE)
E27 Max. 60W (No incluida)
220-240 V, 50/60 Hz, IP20, Clase II
IP20

Clasificación Energética
A ++

Modificaciones Posibles
Posibilidad de fabricar en más colores de la carta en la pág. 107.
Para otros acabados consultar pantalla imagen 151011/45.
Pantalla no incluida.

EN

Finishes

Metal	Glass
Shinny Gold	Cherry Red
Chrome	

Materials
Steel
Glass

Specifications (UE)
E27 Max. 60W (Not included)
220-240 V, 50/60 Hz, IP20, Class II
IP20

Energy Label
A ++

Possible Modifications
Possibility of manufacturing in more colors check on color palette on page 107.
For other colors ask us
image reference shade 151011/45.
Shade not included.

Sam

Designed by **AC Studio / 2013**

NAC093

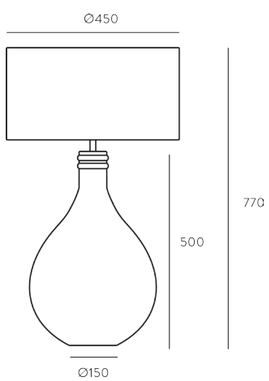

ES

Acabados

Madera	Cristal
Nogal	Marrón
	Azul

Materiales
Acero / Vidrio / Madera

Especificaciones (UE)
E27 Max. 60W (No incluida)
220-240 V, 50/60 Hz, IP20, Clase II

IP20

Clasificación Energética
A ++

Modificaciones Posibles
Pantalla imagen 801011/46.
Pantalla no incluida.

EN

Finishes

Wood	Glass
Walnut	Brown
	Blue

Materials
Steel / Glass / Wood

Specifications (UE)
E27 Max. 60W (Not included)
220-240 V, 50/60 Hz, IP20, Class II

IP20

Energy Label
A ++

Possible Modifications
Image reference shade 801011/46.
Shade not included.

COLORS PALETTE - GLASS PALETA COLORES - CRISTAL

Granate / Maroon
NCS 5040R10B

Azul México / Mexico Blue
NCS 3010B10G

Turquesa / Turquoise
NCS 2020B60G / RAL 6027

Azul Klein / Klein Blue
NCS 5040R90B / RAL 5010

Azul Petroleo / Petrol Blue
NCS 6030R90B

Verde Dunkel / Dunkel Green
NCS 5020B70G

Amarillo Mostaza / Mustard Yellow
NCS 2050Y10R / RAL 280 5

Verde Hunt / Hunt Green
NCS 6530B50G

Gris Ceniza / Ash Grey
NCS S4000N / RAL 7004

Verde Mole / Green Mole
NCS 2005G70Y / RAL 850-1

Nude / Nud
NCS 2010Y50R

Peach
NCS 1030Y60R

Rosa Chic / Chic Pink
NCS 1040R

Rosa Palo / Pale Pink
NCS 2010R10B

Teja / Tile
NCS 4550Y50R

*Los colores de la paleta son aproximados, ya que la impresión altera la nitidez de los colores.
Consultar RAL o NCS

*The colors of the palette are approximate, since the printing alters the sharpness of the color.
Consult RAL o NCS

Blanco / White

Negro / Black

COLORS PALETTE - CERAMIC PALETA COLORES - CERÁMICA

Granate / Maroon
NCS 5040R10B

Azul México / Mexico Blue
NCS 3010B10G

Turquesa / Turquoise
NCS 2020B60G / RAL 6027

Azul Klein / Klein Blue
NCS 5040R90B / RAL 5010

Azul Petroleo / Petrol Blue
NCS 6030R90B

Verde Dunkel / Dunkel Green
NCS 5020B70G

Amarillo Mostaza / Mustard Yellow
NCS 2050Y10R / RAL 280 5

Verde Hunt / Hunt Green
NCS 6530B50G

Gris Ceniza / Ash Grey
NCS S4000N / RAL 7004

Verde Mole / Green Mole
NCS 2005G70Y / RAL 850-1

Nude / Nud
NCS 2010Y50R

Peach
NCS 1030Y60R

Rosa Chic / Chic Pink
NCS 1040R

Rosa Palo / Pale Pink
NCS 2010R10B

Teja / Tile
NCS 4550Y50R

*Los colores de la paleta son aproximados, ya que la impresión altera la nitidez de los colores.
Consultar RAL o NCS

*The colors of the palette are approximate, since the printing alters the sharpness of the color.
Consult RAL o NCS

Blanco / White

Negro / Black

MARBLE FINISHES ACABADOS MÁRMOL

Blanco / White

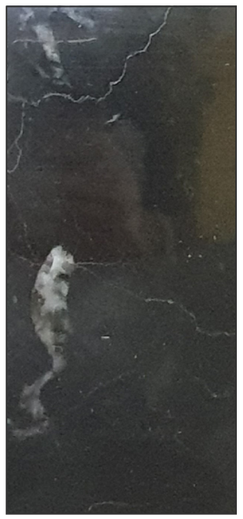

Negro / Black

Verde / Green

Marrón / Brown

PASTEL FINISHES ACABADOS PASTEL

Blanco / White

Negro / Black

Azul México / México Blue
NCS 3010B10G

Amarillo Mostaza / Mustard Yellow
NCS 2050Y10R

Gris Ceniza / Ash Grey
NCS S4000N

Maquillaje / Make up
NCS 3020Y70R

Verde Shell / Shell Green
NCS 0907B20G

Topo / Topo
NCS 2005Y60R

COLORS GLASS - 1223 COLORES CRISTAL - 1223

Azul Oscuro / Dark Blue

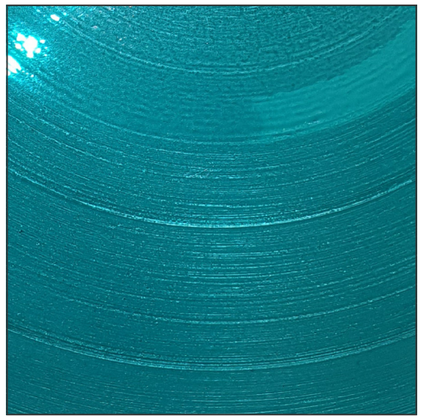

Turquesa / Turquoise

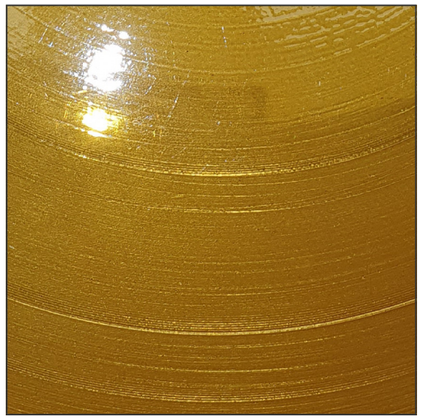

Ámbar / Amber

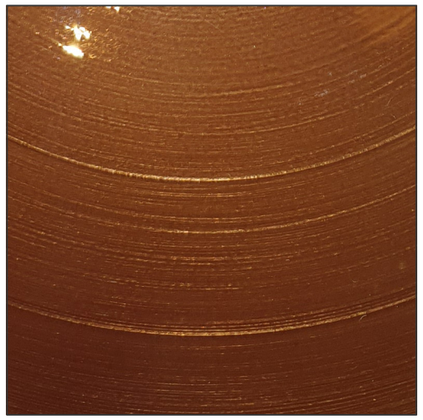

Marrón / Brown

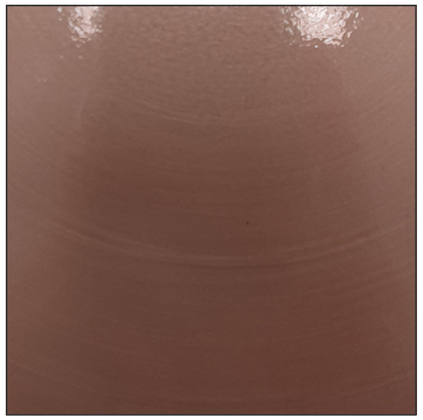

Rosa / Pink

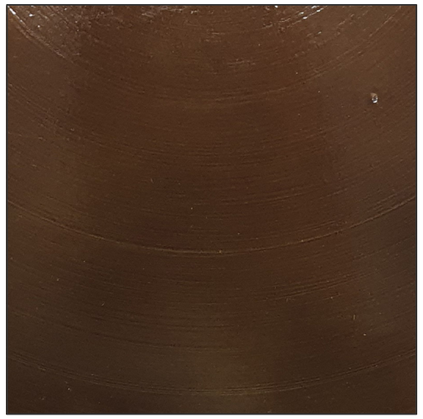

Verde / Green

PENDANTS COLGANTES

115 **FITO**
116 **TANT**
118 **AMBOR**
119 **HUP**
120 **ATIL**
122 **ATIL**
123 **DALT**
125 **DALT**
126 **FOCUS**
128 **FOCUS**
129 **FOCUS**
130 **LYB**
132 **GAND**
134 **COLN**
136 **CLIP**
138 **ALMON**
140 **ALMON**
142 **WONG**
145 **ABBACUS**
146 **ABBACUS**
148 **TINNO**
150 **FRAME**
152 **FICUS**
153 **OHLALA**
154 **CRANE**
155 **LUCA +**
156 **LUCA**
157 **NICO**
158 **DORA**
159 **ALOA - L**
160 **ALOA**
163 **HITO**
164 **FEST**
166 **YOYO**
167 **HELMET**
168 **LIND**
169 **BALL**
171 **ATOM**
173 **CUBE - X**
174 **LAN**
175 **ANET**
176 **MIKA** MULTI
177 **MIKA**
178 **MARU**
179 **DAMO**
180 **RENDO**
182 **LESS**
183 **DODO**
184 **ENDO**
186 **PTAN**
188 **ANYA**
191 **PAGO**
192 **COHEN +**
194 **ALGE**
195 **ALPHA**
196 **BETA**
197 **GAMMA**
198 **POST**
199 **ELLEN**
200 **CRAWFORD**
201 **DISC**
202 **TORNO**
203 **OPEN**
204 **TAMB** 30-50
205 **TAMB** SQUARE

Simple, industrial and pure.

Fito

Designed by **Pepe Fornas / 2020**

C1286/50 - C1286/25

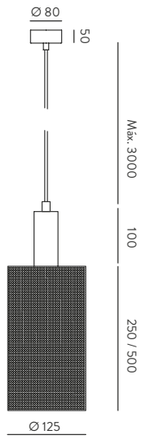

ES

Acabados

Metal	Rejilla
Oro Mate	Negro Mate
Oro Mate	Blanco Mate

Materiales
Acero

Especificaciones (UE)
E27 (Bombilla no incluida)
220-240 V, 50/60 Hz
IP20, Clase I

IP20

Medidas Tubo Rejilla
C1285/50 - 50 cm
C1285/25 - 25 cm

Clasificación Energética
A ++

Bombilla Imagen
B050

EN

Finishes

Metal	Rack
Matt Brass	Matt Black
Matt Brass	Matt White

Materials
Steel

Specifications (UE)
E27 (Bulb not included)
220-240 V, 50/60 Hz
IP20, Class I

IP20

Sizes Rack Tube
C1285/50 - 50 cm
C1285/25 - 25 cm

Energy Label
A ++

Bulb Image
B050

Tant

Designed by **JF Sevilla / 2020**

C1285 - C1284

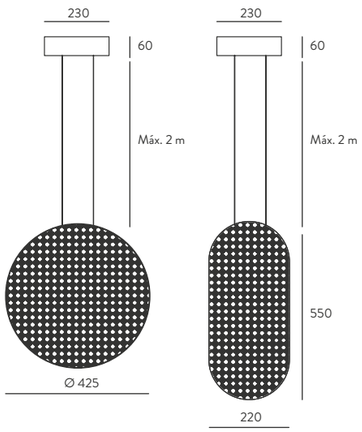

ES

Acabados

Metal	Ratán
Oro Mate	Natural
Negro Mate	Natural

Materiales
Acero / Ratán

Especificaciones (UE)
C1285 (Ovalada)
Tira Led 18W
2700K - 1620 lm - 2m cable
C1284 (Redonda)
Tira Led 16W
2700K - 1440 lm - 2m cable
220-240 V, 50/60 Hz
IP20, Clase I

IP20

Clasificación Energética
A ++

EN

Finishes

Metal	Rattan
Matt Brass	Natural
Matt Black	Natural

Materials
Steel / Rattan

Specifications (UE)
C1285 (Oval)
Led strip 18W
2700K - 1620 lm - 2m cable
C1284 (Rounded)
Led strip 16W
2700K - 1440 lm - 2m cable
220-240 V, 50/60 Hz
IP20, Class I

IP20

Energy Label
A ++

Ambor

Designed by **Pepe Fornas / 2019**

C1283

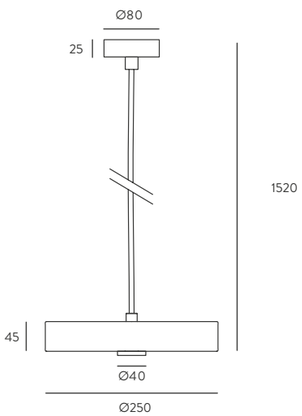

ES

Acabados

Cable	Tulipa / Base	Difusor
Negro Mate	Negro Mate	Opal
Negro Mate	Oro Mate	Opal

Materiales
Acero / Acrílico

Especificaciones (UE)
Bombillas G9 Led
Regulables (Incluidas)
3 x 3W - 3000K - 540 lm
220-240 V, 50/60 Hz, IP20, Clase I

IP20

Clasificación Energética
A ++

Bombillas Recomendadas
B005/REG

EN

Finishes

Cable	Shade / Base	Diffuser
Matt Black	Matt Black	Opal
Matt Black	Matt Brass	Opal

Materials
Steel / Acrylic

Specifications (UE)
G9 Led Dimmable
Bulbs (Included)
3 x 3W - 3000K - 540 lm
220-240 V, 50/60 Hz, IP20, Class I

IP20

Energy Label
A ++

Recommended Bulbs
B005/REG

Hup

Designed by **Pepe Fornas / 2019**

C1282

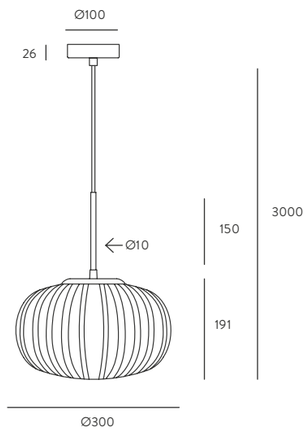

ES

Acabados

Metal	Tulipa
Negro Mate	Opal
Oro Mate	Opal
Cromo	Opal

Materiales
Acero / Vidrio

Especificaciones (UE)
E27 (No incluida)
Max. 60W
220-240 V, 50/60 Hz
IP20, Clase I

IP20

Clasificación Energética
A ++

Bombilla Recomendada
B211 (7, 9, 11W)

EN

Finishes

Metal	Glass Shade
Matt Black	Opal
Matt Brass	Opal
Chrome	Opal

Materials
Steel / Glass

Specifications (UE)
E27 (Not included)
Max. 60W
220-240 V, 50/60 Hz
IP20, Class I

IP20

Energy Label
A ++

Recommended Bulb
B211 (7, 9, 11W)

Atil

Designed by **Pepe Fornas / 2019**

C1281/6

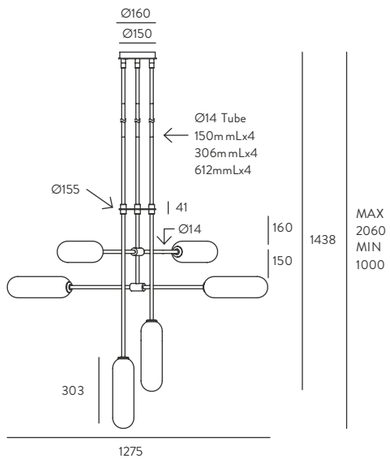

ES

Acabados

Metal	Tulipa
Negro Mate	Opal
Oro Mate (detalles)	

Materiales
Acero / Vidrio

Especificaciones (UE)
Bombillas G9 Led (Incluidas)
6 x 5W - 2700K - 900 lm
220-240 V, 50/60 Hz
IP20, Clase I

IP20

Clasificación Energética
A ++

Bombillas Recomendadas
B005/5W

EN

Finishes

Metal	Glass Shade
Matt Black	Opal
Matt Brass (details)	

Materials
Steel / Glass

Specifications (UE)
Bulbs G9 Led (Included)
6 x 5W - 2700K - 900 lm
220-240 V, 50/60 Hz
IP20, Class I

IP20

Energy Label
A ++

Recommended Bulbs
B005/5W

Atil

Designed by **Pepe Fornas / 2019**

C1281

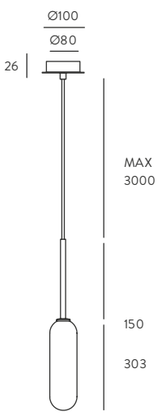

ES

Acabados

Metal	Tulipa
Negro Mate	Opal
Oro Mate	Opal

Materiales
Acero / Vidrio

Especificaciones (UE)
Bombilla G9 Led (Incluida)
5W - 3000K - 900 lm
220-240 V, 50/60 Hz
IP20, Clase I

IP20

Clasificación Energética
A ++

Bombilla Recomendada
B005/5W

EN

Finishes

Metal	Glass Shade
Matt Black	Opal
Matt Brass	Opal

Materials
Steel / Glass

Specifications (UE)
Bulb G9 Led (Included)
5W - 3000K - 900 lm
220-240 V, 50/60 Hz
IP20, Class I

IP20

Energy Label
A ++

Recommended Bulb
B005/5W

Dalt

Designed by **Pepe Fornas / 2019**

C1280/6

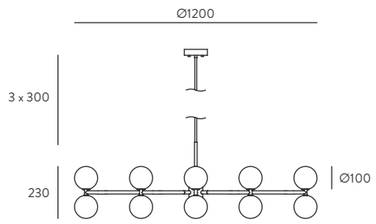

ES

Acabados

Metal	Mármol	Tulipa
Negro Mate	Negro	Opal
Oro Envejecido	Verde	Opal

Materiales
Acero / Mármol / Vidrio

Especificaciones (UE)
Bombillas G9 Led (Incluidas)
6 x 5W - 3000K - 900 lm
220-240 V, 50/60 Hz
IP20, Clase I

IP20

Clasificación Energética
A ++

Bombillas Recomendadas
B005/5W

EN

Finishes

Body	Marble	Glass Shade
Matt Black	Black	Opal
Aged Gold	Green	Opal

Materials
Steel / Marble / Glass

Specifications (UE)
Bulbs G9 Led (Included)
6 x 5W - 3000K - 900 lm
220-240 V, 50/60 Hz
IP20, Class I

IP20

Energy Label
A ++

Recommended Bulbs
B005/5W

Dalt

Designed by **Pepe Fornas / 2019**

C1280

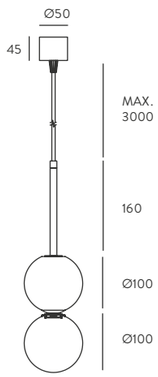

ES

Acabados

Metal	Mármol	Tulipa
Negro Mate	Blanco	Opal
Oro Envejecido	Verde	Opal
Negro Mate	Negro	Opal

Materiales
Acero / Mármol / Vidrio

Especificaciones (UE)
Bombilla G9 Led (Incluida)
5W - 3000K - 450 lm
220-240 V, 50/60 Hz
IP20, Clase I

IP20

Clasificación Energética
A ++

Bombilla Recomendada
B005/5W

EN

Finishes

Body	Marble	Glass Shade
Matt Black	White	Opal
Aged Gold	Green	Opal
Matt Black	Black	Opal

Materials
Steel / Marble / Glass

Specifications (UE)
Bulb G9 Led (Included)
5W - 3000K - 450 lm
220-240 V, 50/60 Hz
IP20, Class I

IP20

Energy Label
A ++

Recommended Bulb
B005/5W

Focus

Designed by **Pepe Fornas / 2019**

C1279/4

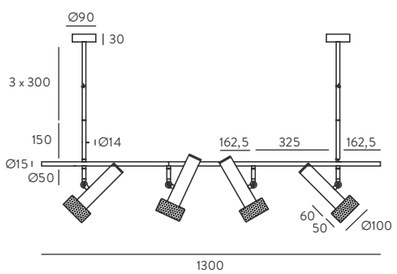

ES

Acabados

Cuerpo	Cabeza
Negro Mate	Oro Viejo
Negro Mate	Níquel
Negro Mate	Antracita

Materiales
Acero / Aluminio

Especificaciones (UE)
Bombilla GU10 Led (Incluida)
4 x 5W - 3000K - 1800 lm
220-240 V, 50/60 Hz
IP20, Clase I

IP20

Clasificación Energética
A ++

Modificaciones Posibles
Acabados cabeza

Bombillas Recomendadas
B161

EN

Finishes

Body	Head
Matt Black	Aged Gold
Matt Black	Nickel
Matt Black	Anthracite

Materials
Steel / Aluminium

Specifications (UE)
Bulb GU10 Led (Included)
4 x 5W - 3000K - 1800 lm
220-240 V, 50/60 Hz
IP20, Class I

IP20

Energy Label
A ++

Possible Modifications
Head finishes

Recommended Bulbs
B161

Focus

Designed by **Pepe Fornas / 2019**

C1279/1

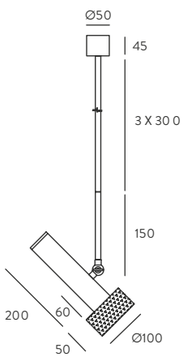

ES

Acabados

Cuerpo	Cabeza
Negro Mate	Oro Viejo
Negro Mate	Níquel
Negro Mate	Antracita

Materiales
Acero / Aluminio

Especificaciones (UE)
Bombilla GU10 Led (Incluida)
5W - 3000K - 1800 lm
220-240 V, 50/60 Hz
IP20, Clase I

IP20

Clasificación Energética
A ++

Modificaciones Posibles
Acabados cabeza

Bombilla Recomendada
B161

EN

Finishes

Body	Head
Matt Black	Aged Gold
Matt Black	Nickel
Matt Black	Anthracite

Materials
Steel / Aluminium

Specifications (UE)
Bulb GU10 Led (Included)
5W - 3000K - 1800 lm
220-240 V, 50/60 Hz
IP20, Class I

IP20

Energy Label
A ++

Possible Modifications
Head finishes

Recommended Bulb
B161

Focus

Designed by **Pepe Fornas / 2019**

C1279

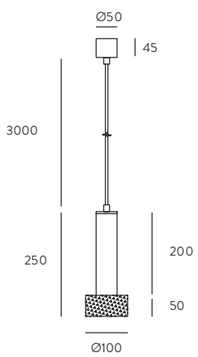

ES

Acabados

Cuerpo	Cabeza
Negro Mate	Oro Viejo
Negro Mate	Níquel
Negro Mate	Antracita

Materiales
Acero / Aluminio

Especificaciones (UE)
Bombilla GU10 Led (Incluida)
5W - 3000K - 450 lm
220-240 V, 50/60 Hz
IP20, Clase I

IP20

Clasificación Energética
A ++

Modificaciones Posibles
Acabados cabeza

Bombilla Recomendada
B161

EN

Finishes

Body	Head
Matt Black	Aged Gold
Matt Black	Nickel
Matt Black	Anthracite

Materials
Steel / Aluminium

Specifications (UE)
Bulb GU10 Led (Included)
5W - 3000K - 450 lm
220-240 V, 50/60 Hz
IP20, Class I

IP20

Energy Label
A ++

Possible Modifications
Head finishes

Recommended Bulb
B161

Lyb se concibe, pensando lo impensable e interpretando el minimalismo en su forma.
Siguiendo con este concepto, emplea figuras geométricas y líneas puras.
Esta combinación, junto con la tecnología LED incorporada, ofrece una gran funcionalidad en el espacio donde se instale.

Lyb was born, thinking the unthinkable of minimalism in its form.
Following with this concept, use geometric figures and pure lines.
This combination, using LED technology, allows great functionality the space installed.

Lyb

Designed by **Pepe Fornas / 2019**

C1274

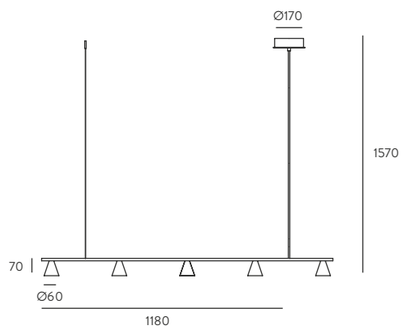

ES

Acabados
Metal
Negro Mate
Latón

Materiales
Acero

Especificaciones (UE)
5 x 5W Led integrado
3000K - 2700 lm
12 V, 50/60 Hz
IP20, Clase I

IP20

Clasificación Energética
A ++

EN

Finishes
Metal
Matt Black
Matt Brass

Materials
Steel

Specifications (UE)
5 x 5W Integrated Led
3000K - 2700 lm
12 V, 50/60 Hz
IP20, Class I

IP20

Energy Label
A ++

Gand

Designed by **Pepe Fornas / 2019**

C1271

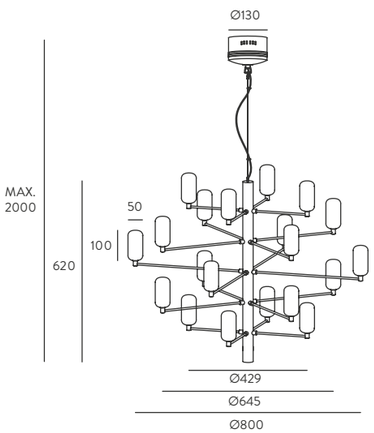

ES

Acabados

Metal	Cristal
Negro Mate	Opal / Transparente
Cromo	Opal / Transparente
Oro Mate	Opal / Transparente

Materiales

Acero
Cristal Soplado

Especificaciones (UE)

20 x G4 Led
Bombillas y tulipas incluidas
220-240 V, 50/60 Hz, IP20, Clase I
20 x 1,2W - 3000K - 2200 lm

IP20

Clasificación Energética

A ++

EN

Finishes

Metal	Glass
Matt Black	Opal / Clear
Chrome	Opal / Clear
Matt Brass	Opal / Clear

Materials

Steel
Blown Glass

Specifications (UE)

20 x G4 Led
Bulbs and shades included
220-240 V, 50/60 Hz, IP20, Class I
20 x 1,2W - 3000K - 2200 lm

IP20

Energy Label

A ++

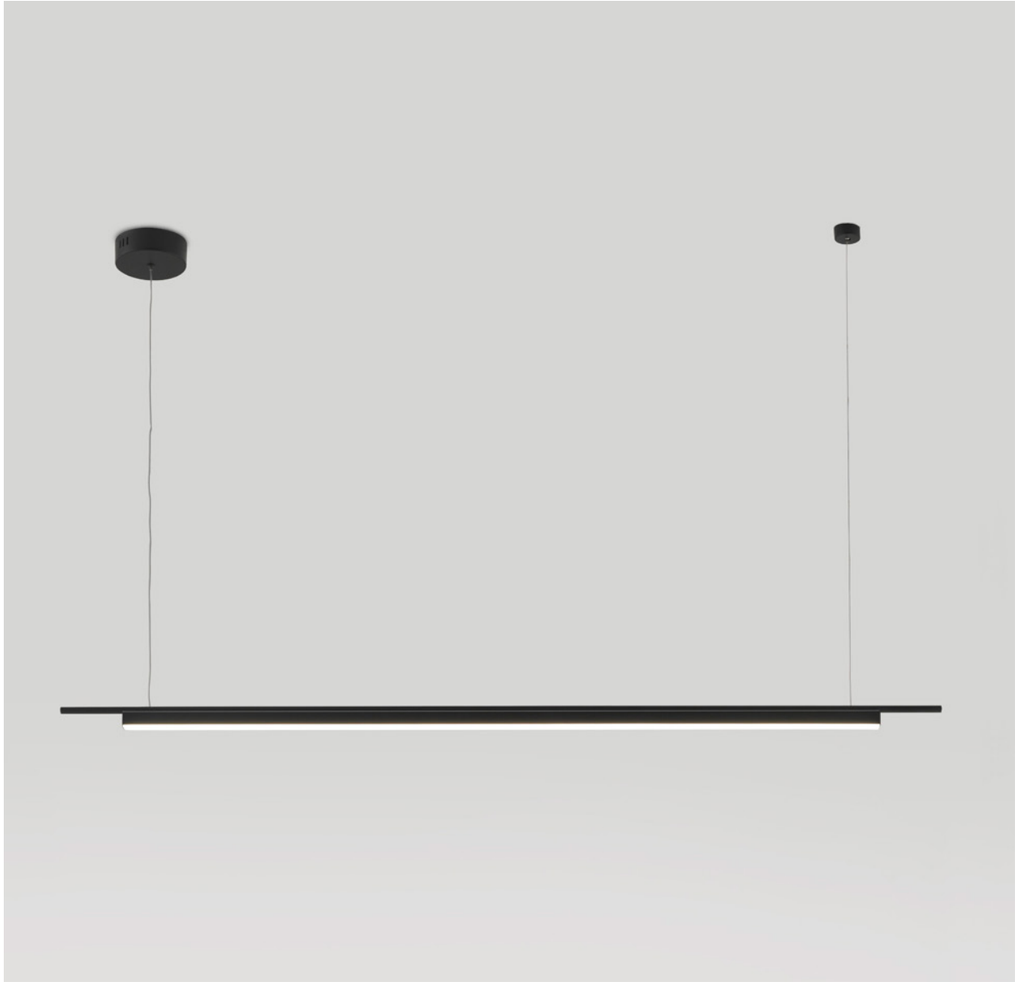

Coln

Designed by **AC Studio / 2019**

C1267

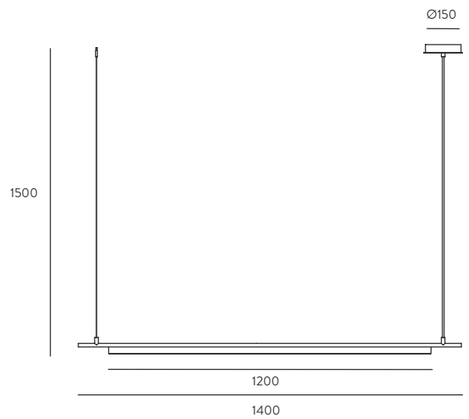

ES

Acabados

Metal	Difusor
Negro Mate	Blanco

Materiales
Acero
Acrílico

Especificaciones (UE)
Tira Led 15W
12 V, 50/60 Hz, IP20, Clase I
15W - 3000K - 1350 lm

IP20

Clasificación Energética
A ++

Consultar opciones de regulación

EN

Finishes

Metal	Diffuser
Matt Black	White

Materials
Steel
Acrylic

Specifications (UE)
Strip Led 15W
12 V, 50/60 Hz, IP20, Class I
15W - 3000K - 1350 lm

IP20

Energy Label
A ++

Ask us for dimmer options

Inspirado en la combinación de formas geométricas puras y el uso de materiales nobles como el mármol, el colgante Clip luce un diseño atractivo, único y equilibrado.

Inspired by the combination of pure geometric shapes and the use of noble materials such as marble, the Clip pendant looks attractive, unique and balanced.

Clip

Designed by **Pepe Fornas / 2018**

C1265

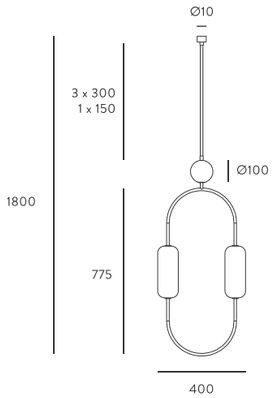

ES

Acabados

Metal	Mármol	Tulipa
Negro Mate	Blanco	Fumé
Oro Envejecido	Verde	Fumé
Níquel	Negro	Fumé

Materiales
Acero
Mármol
Vidrio Soplado

Especificaciones (UE)
Bombilla 2 x G9 Led (Incluida)
2 x 5W - 3000K - 900 lm
220-240 V, 50/60 Hz
IP20, Clase I

IP20

Clasificación Energética
A ++

Bombillas Recomendadas
B005/5W

EN

Finishes

Metal	Marble	Shade
Matt Black	White	Smoked
Aged Gold	Green	Smoked
Satin Nickel	Black	Smoked

Materials
Steel
Marble
Blown Glass

Specifications (UE)
Bulb 2 x G9 Led (Included)
2 x 5W - 3000K - 900 lm
220-240 V, 50/60 Hz
IP20, Class I

IP20

Energy Label
A ++

Recommended Bulbs
B005/5W

Almon

Designed by **Pepe Fornas / 2018**

C1264

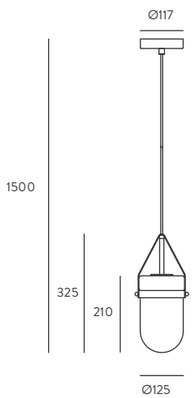

ES

Acabados

Metal	Cristal (Incluido)
Negro Mate	Opal
Oro Mate (detalles)	
Piel Marrón	

Materiales
Acero
Vidrio Soplado
Cuero

Especificaciones (UE)
Bombilla G9 Led (Incluida)
5W - 2700K - 450 lm
220-240 V, 50/60 Hz
IP20, Clase I

IP20

Clasificación Energética
A ++

Bombilla Recomendada
B005/5W

EN

Finishes

Metal	Shade (Included)
Matt Black	Opal
Matt Brass (details)	
Brown Leather	

Materials
Steel
Blown Glass
Leather

Specifications (UE)
Bulb G9 Led (Included)
5W - 2700K - 450 lm
220-240 V, 50/60 Hz
IP20, Class I

IP20

Energy Label
A ++

Recommended Bulb
B005/5W

glass light creating
a **unique** form

Almon

Designed by **Pepe Fornas / 2018**

C1264/6

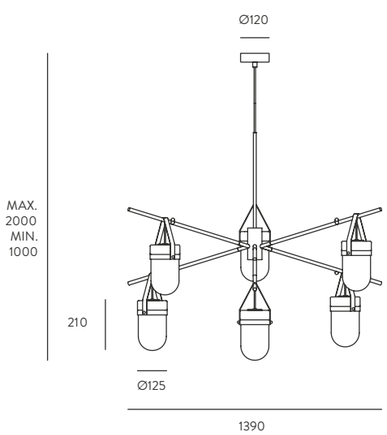

ES

Acabados

Metal	Cristal (Incluido)
Negro Mate	Opal
Oro Mate (detalles)	
Piel Marrón	

Materiales
Acero
Vidrio Soplado
Cuero

Especificaciones (UE)
Bombilla G9 Led (Incluida)
6 x 5W - 2700K - 2700 lm
220-240 V, 50/60 Hz
IP20, Clase I

IP20

Clasificación Energética
A ++

Bombillas Recomendadas
B005/5W

EN

Finishes

Metal	Shade (Included)
Matt Black	Opal
Matt Brass (details)	
Brown Leather	

Materials
Steel
Blown Glass
Leather

Specifications (UE)
Bulb G9 Led (Included)
6 x 5W - 2700K - 2700 lm
220-240 V, 50/60 Hz
IP20, Class I

IP20

Energy Label
A ++

Recommended Bulbs
B005/5W

Minimalista no quiere decir frío. Solo hay que mirar al colgante Almond. Sus seis brazos se abren desde su pieza central como ramas de almendro, cargadas de frutos. Las tulipas son de cristal opal, que puedes personalizar en cristal rayado, y cuelgan suspendidas desde una tira de cuero. Su aspecto orgánico y su calidez son innegables: un toque de naturaleza dentro de tu hogar.

Minimalist does not mean cold. You just have to look at the Almond pendant. Its six arms open from its central piece like branches of an almond tree, loaded with fruits. The shades are made in opal glass, which you can customize in striped glass than hangs suspended from a strip of leather. Its charm and its warmth are undeniable: a touch of nature within your home.

Wong

Designed by **Pepe Fornas / 2018**

C1263

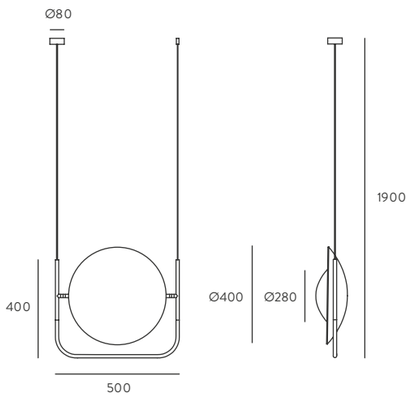

ES

Acabados

Metal	Cristal (Incluido)
Negro Mate	Opal
Piel Marrón	

Materiales
Acero
Vidrio Soplado
Cuero

Especificaciones (UE)
Bombilla G9 Led (Incluida)
3 x 5W - 2700K - 1350 lm
220-240 V, 50/60 Hz
IP20, Clase I

IP20

Clasificación Energética
A ++

Bombillas Recomendadas
B005/5W

EN

Finishes

Metal	Shade (Included)
Matt Black	Opal
Brown Leather	

Materials
Steel
Blown Glass
Leather

Specifications (UE)
Bulb G9 Led (Included)
3 x 5W - 2700K - 1350 lm
220-240 V, 50/60 Hz
IP20, Class I

IP20

Energy Label
A ++

Recommended Bulbs
B005/5W

ABBACUS

SWAY THE MOON

Abbacus

Designed by **Pepe Fornas / 2018**

C1258/1

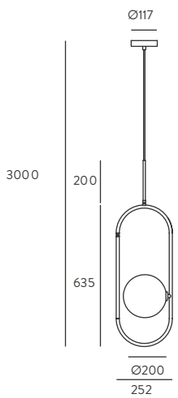

ES

Acabados

Metal	Cristal
Oro Mate	Opal/Transparente
Negro Mate	Opal/Transparente

Materiales
Acero
Vidrio Soplado

Especificaciones (UE)
Bombilla G9 Led (Incluida)
5W - 2700K - 450 lm
220-240 V, 50/60 Hz
IP20, Clase I

IP20

Clasificación Energética
A ++

Bombilla Recomendada
B005/5W

EN

Finishes

Metal	Shade
Matt Brass	Opal/Clear
Matt Black	Opal/Clear

Materials
Steel
Blown Glass

Specifications (UE)
Bulb G9 Led (Included)
5W - 2700K - 450 lm
220-240 V, 50/60 Hz
IP20, Class I

IP20

Energy Label
A ++

Recommended Bulb
B005/5W

Su belleza radica en la sencillez. Como una escultura suspendida, con su estructura ovalada y sus cuatro tulipas esféricas en cristal opal o trasparente, el colgante Abbacus es el protagonista de la escena. Ilumina la estancia y aporta estilo. Su diseño busca lo esencial de la forma y consigue trasladarnos lujo y una deslumbrante sofisticación. Puedes elegir entre acabado dorado, cromo o negro. Aunque no importa cual escojas: es difícil que Abbacus no se convierta en el centro de atención.

Its beauty lies in simplicity. Like a suspended sculpture, with its oval structure and its four spherical shades in opal or clear glass, the Abbacus pendant is the protagonist of the scene. It lights up the room and adds style. Its design seeks the essential of form and manages to convey luxury and a dazzling sophistication. You can choose between gold, chrome or black finish, although it does not matter which one you choose: it is difficult for Abbacus not to become the center of attention.

Abbacus

Designed by **Pepe Fornas / 2018**

C1258

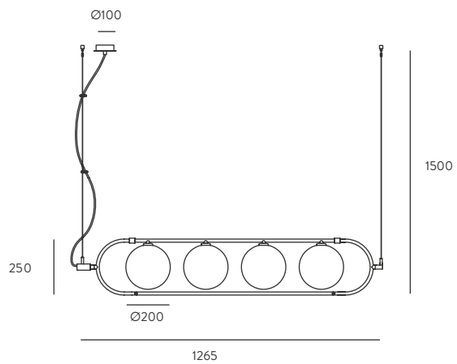

ES

Acabados

Metal	Cristal
Oro Mate	Opal/Transparente
Negro Mate	Opal/Transparente

Materiales
Acero
Vidrio Soplado

Especificaciones (UE)
Bombilla G9 Led (Incluida)
4 x 5W - 2700K - 1800 lm
220-240 V, 50/60 Hz
IP20, Clase I

IP20

Clasificación Energética
A ++

Bombillas Incluidas
B005/5W

EN

Finishes

Metal	Shade
Matt Brass	Opal/Clear
Matt Black	Opal/Clear

Materials
Steel
Blown Glass

Specifications (UE)
Bulb G9 Led (Included)
4 x 5W - 2700K - 1800 lm
220-240 V, 50/60 Hz
IP20, Class I

IP20

Energy Label
A ++

Bulbs Included
B005/5W

Tinno

Designed by **AC Studio / 2018**

C1253

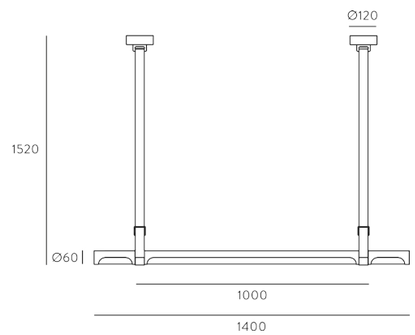

ES

Acabados

Metal	Cinta Textil
Negro Mate	Marrón

Materiales
Acero
Cinta Textil

Especificaciones (UE)
Led integrado
30W - 2700K
12 V, 50/60 Hz, IP20, Clase I

IP20

Clasificación Energética
A ++

Consultar opciones de regulación

EN

Finishes

Metal	Textil Ribbon
Matt Black	Brown

Materials
Steel
Textil Ribbon

Specifications (UE)
Integrated Led
30W - 2700K
12 V, 50/60 Hz, IP20, Class I

IP20

Energy Label
A ++

Ask us for dimmer options

Frame

Designed by **AC Studio / 2018**

C1246

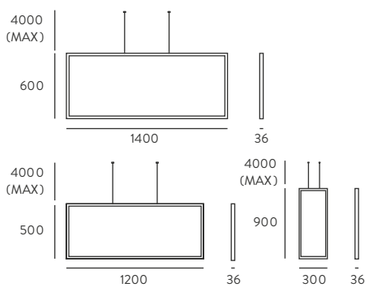

ES

Acabados
Metal
Bronce
Negro Mate

Materiales
Acero

Especificaciones (UE)
12 V, 50/60 Hz, IP20, Clase I

IP20

Clasificación Energética
A ++

Tamaños
1400 x 600 - 36W Led 3000K
1200 x 500 - 30W Led 3000K
900 x 300 - 22W Led 3000K

Se vende por separado

Consultar opciones de regulación

EN

Finishes
Metal
Bronze
Matt Black

Materials
Steel

Specifications (UE)
12 V, 50/60 Hz, IP20, Class I

IP20

Energy Label
A ++

Sizes
1400 x 600 - 36W Led 3000K
1200 x 500 - 30W Led 3000K
900 x 300 - 22W Led 3000K

Sold individually

Ask us for dimmer options

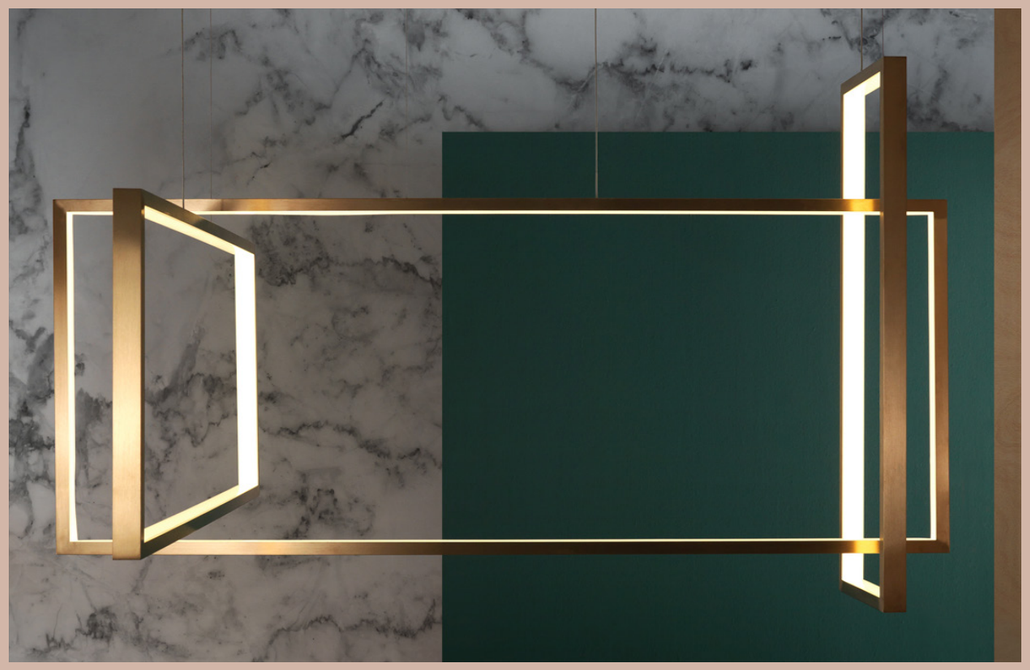

La imagen muestra una composición creada a partir de los tres modelos Frame.
Combinando los diferentes modelos, dos horizontales y una vertical, en otras posiciones, pueden dar lugar a múltiples y personalizadas formas.

The photo shows a composition created with three Frame models.
Combining different models, two horizontal and one vertical and in other positions, can lead to multiple and personalized shapes.

Ficus

Designed by **Pepe Fornas / 2018**

C1243

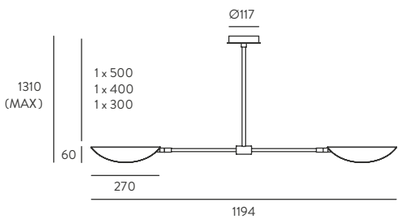

ES

Acabados

Metal	Tulipa
Negro Mate	Oro Mate
Oro Mate	Oro Mate

Materiales
Acero

Especificaciones (UE)
G9 (Incluida)
2 x 5W - 2700K - 900 lm
220-240 V, 50/60 Hz
IP20, Clase I

IP20

Clasificación Energética
A ++

Bombillas Incluidas
B005/5W

EN

Finishes

Metal	Shade
Matt Black	Matt Brass
Matt Brass	Matt Brass

Materials
Steel

Specifications (UE)
G9 (Included)
2 x 5W - 2700K - 900 lm
220-240 V, 50/60 Hz
IP20, Class I

IP20

Energy Label
A ++

Bulbs Included
B005/5W

Ohlala

Designed by **AC Studio / 2018**

C1242

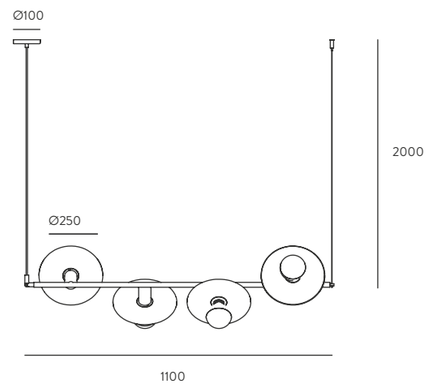

ES

Acabados

Metal	Portalámparas
Negro Mate	Oro
Blanco Mate	Oro

Materiales
Acero

Especificaciones (UE)
4 x E27 Max. 60W (No incluida)
220-240 V, 50/60 Hz
IP20, Clase I

IP20

Clasificación Energética
A ++

Accesorios
Accesorio imagen 1223
(turquesa, rosa, ámbar y azul oscuro)
Bombilla imagen B038/ORO
(No incluidos)
Más opciones en pág. 110

EN

Finishes

Metal	Lampholders
Matt Black	Matt Brass
Matt White	Matt Brass

Materials
Steel

Specifications (UE)
4 x E27 Max. 60W (Not included)
220-240 V, 50/60 Hz
IP20, Class I

IP20

Energy Label
A ++

Accessories
Image reference accessory 1223
(turquoise, pink, amber & dark blue)
Image reference bulb B038/GOLD
(Not included)
More options accessory page 110

Crane

Designed by **JF Sevilla / 2017**

C1241

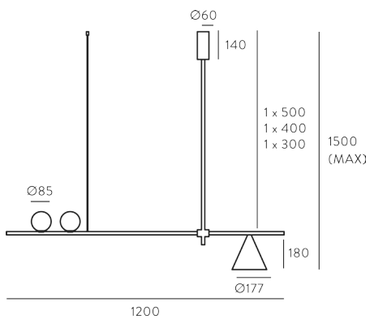

ES

Acabados

Metal	Cristal
Negro - Oro Mate	Opal

Materiales
Acero
Vidrio Soplado

Especificaciones (UE)
E27 Max. 60W
(No incluida)
G4
2 x 3W - 2700K - 540 lm
(Incluidas)
220-240 V, 50/60 Hz
IP20, Clase I

IP20

Clasificación Energética
A ++

Bombilla E27 Recomendada
B211 (7, 9, 11W)

EN

Finishes

Metal	Glass
Matt Black - Matt Brass	Opal

Materials
Steel
Blown Glass

Specifications (UE)
E27 Max. 60W
(Not included)
G4
2 x 3W - 2700K - 540 lm
(Included)
220-240 V, 50/60 Hz
IP20, Class I

IP20

Energy Label
A ++

Recommended E27 Bulb
B211 (7, 9, 11W)

Luca +

Designed by **AC Studio / 2017**

C1239

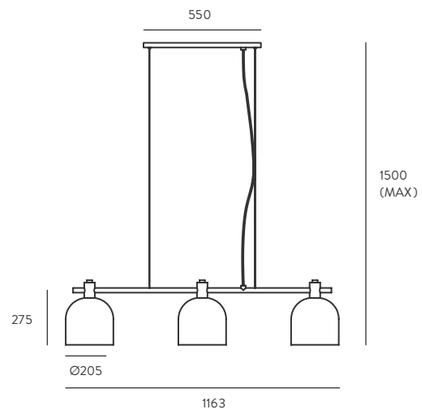

ES

Acabados
Metal
Negro

Materiales
Acero

Especificaciones (UE)
3 x E27 Max. 60W
(No incluida)
220-240 V, 50/60 Hz
IP20, Clase I

IP20

Clasificación Energética
A ++

Bombillas Recomendadas
B211 (7, 9, 11W)

EN

Finishes
Metal
Black

Materials
Steel

Specifications (UE)
3 x E27 Max. 60W
(Not included)
220-240 V, 50/60 Hz
IP20, Class I

IP20

Energy Label
A ++

Recommended Bulbs
B211 (7, 9, 11W)

Luca

Designed by **AC Studio / 2017**

C1238

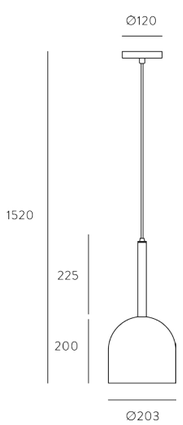

ES

Acabados

Metal	Difusor
Negro	Transparente

Materiales
Acero - Acrílico

Especificaciones (UE)
E27 Max. 60W
(No incluida)
220-240 V, 50/60 Hz
IP20, Clase I

IP20

Clasificación Energética
A ++

Bombilla Recomendada
B211 (7, 9, 11W)

EN

Finishes

Metal	Diffuser
Black	Clear

Materials
Steel - Acrylic

Specifications (UE)
E27 Max. 60W
(Not included)
220-240 V, 50/60 Hz
IP20, Class I

IP20

Energy Label
A ++

Recommended Bulb
B211 (7, 9, 11W)

Nico

Designed by **AC Studio / 2017**

C1236

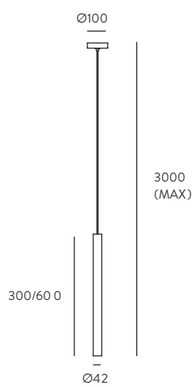

ES

Acabados
Metal
Cromo

Materiales
Acero

Especificaciones (UE)
Led COB integrado
4W - 3000K - 360 lm
12 V, 50/60 Hz
IP20, Clase I

IP20

Clasificación Energética
A ++

Medidas
300 x Ø42 mm
600 x Ø42 mm

EN

Finishes
Metal
Chrome

Materials
Steel

Specifications (UE)
Integrated COB Led
4W - 3000K - 360 lm
12 V, 50/60 Hz
IP20, Class I

IP20

Energy Label
A ++

Sizes
300 x Ø42 mm
600 x Ø42 mm

Dora

Designed by **Jana Chang / 2016**

C1228

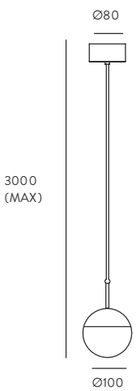

ES

Acabados

Metal	Florón / Cable
Oro Brillo	Negro Mate

Materiales
Acero - Cristal Soplado

Especificaciones (UE)
Led integrado
6,5W - 3000K - 585 lm
12 V, 50/60 Hz
IP20, Clase I

IP20

Clasificación Energética
A ++

EN

Finishes

Metal	Canopy / Cable
Shinny Gold	Matt Black

Materials
Steel - Optic Glass

Specifications (UE)
Integrated Led
6,5W - 3000K - 585 lm
12 V, 50/60 Hz
IP20, Class I

IP20

Energy Label
A ++

Aloa - L

Designed by **Fornasevi / 2016**

C1227-4

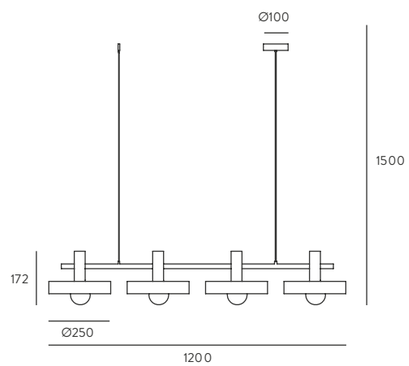

ES

Acabados

Metal	Difusor
Negro	Oro Brillo

Materiales
Acero

Especificaciones (UE)
4 x E27 Max. 60W
(No incluida)
220-240 V, 50/60 Hz
IP20, Clase I

IP20

Clasificación Energética
A ++

Bombilla Imagen
B038/ORO

EN

Finishes

Metal	Diffuser
Black	Shinny Gold

Materials
Steel

Specifications (UE)
4 x E27 Max. 60W
(Not included)
220-240 V, 50/60 Hz
IP20, Class I

IP20

Energy Label
A ++

Bulb Image
B038/GOLD

Aloa

Designed by **Fornasevi / 2016**

C1227

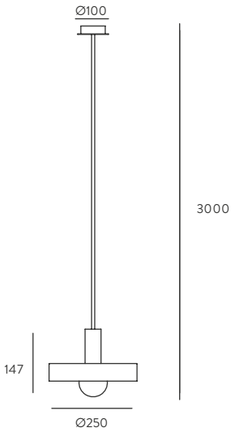

ES

Acabados

Metal	Difusor
Negro	Oro Brillo

Materiales
Acero

Especificaciones (UE)
E27 Max. 60W
(No incluida)
220-240 V, 50/60 Hz
IP20, Clase I

IP20

Clasificación Energética
A ++

Bombilla Imagen
B038/ORO

EN

Finishes

Metal	Diffuser
Black	Shinny Gold

Materials
Steel

Specifications (UE)
E27 Max. 60W
(Not included)
220-240 V, 50/60 Hz
IP20, Class I

IP20

Energy Label
A ++

Bulb Image
B038/GOLD

INDUSTRIAL
LIGHTING

Hito

Designed by **AC Studio / 2016**

C1226

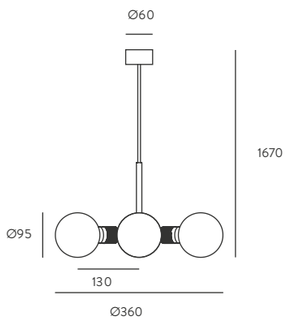

ES

Acabados

Metal	Portalámparas
Negro Mate	Oro
Blanco Mate	Oro

Materiales
Acero
Latón

Especificaciones (UE)
6 x E27 Max. 60W
(No incluida)
220-240 V, 50/60 Hz
IP20, Clase I

IP20

Clasificación Energética
A ++

Bombilla Imagen
B020

EN

Finishes

Metal	Lampholder
Matt Black	Gold
Matt White	Gold

Materials
Steel
Brass

Specifications (UE)
6 x E27 Max. 60W
(Not included)
220-240 V, 50/60 Hz
IP20, Class I

IP20

Energy Label
A ++

Bulb Image
B020

Fest

Designed by **JF Sevilla / 2016**

C1223

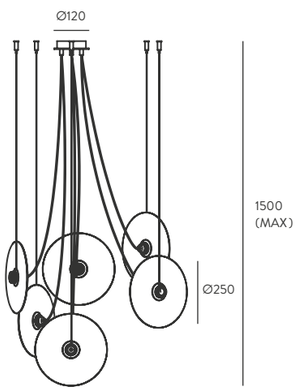

ES

Acabados

Metal	Cable
Negro Mate	Negro Cobre

Materiales
Acero / Cable Textil

Especificaciones (UE)
6 x E27 Max. 60W (No incluida)
220-240 V, 50/60 Hz, IP20, Clase I

IP20

Clasificación Energética
A ++

Colores Cristal
Turquesa, ámbar, rosa,
azul oscuro y marrón.
Cristales incluidos.
Más opciones en pág. 110.

Bombilla Imagen
B223

EN

Finishes

Metal	Cable
Matt Black	Black Copper

Materials
Steel / Textil Electric Cable

Specifications (UE)
6 x E27 Max. 60W (Not included)
220-240 V, 50/60 Hz, IP20, Class I

IP20

Energy Label
A ++

Color Glass
Turquoise, amber, pink,
dark blue & brown.
Glasses included.
More options accessory page 110.

Bulb Image
B223

El colgante Fest es una pieza singular. Sus seis luces, con seis tulipas de cristal con detalles en acero, penden de tensores que regulan su altura y su posición. La sensación que transmite su diseño es la de un ser vivo de otro mundo. Fest nos enseña que la sofisticación puede estar cargada de dulzura. Aporta calidez y un toque orgánico al entorno. Si te gusta su silueta, personaliza el color del cristal o elige otros materiales como el ratán, el metal, etc.

The pendant Fest is a unique piece. Its six lights, with six glass shades and steel details, you can regulate the height and position with the tensor we provide. The design of Fest that we want to transmit is of a living being from another world. Fest teaches us that sophistication can be loaded with sweetness. It brings warmth and an organic touch to the environment. If you like the silhouette, customize the color of the glass disc or choose other materials such as rattan, metal, etc.

Yoyo

Designed by **Pepe Fornas / 2016**

C1222

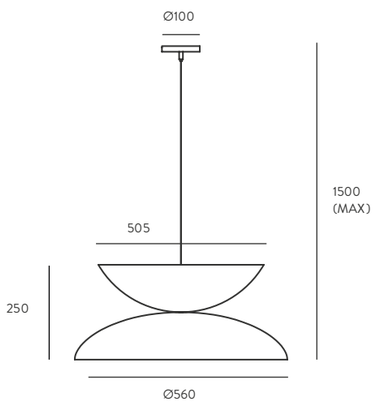

ES

Acabados

Metal	Difusor
Negro Mate	Oro Brillo
Negro Mate	Cromo
Negro Mate	Negro Mate
Negro Mate	Blanco Mate

Materiales
Acero

Especificaciones (UE)
Bombilla G9 Led (Incluida)
3 x 3W - 2700K - 810 lm
220-240 V, 50/60 Hz
IP20, Clase I

IP20

Clasificación Energética
A ++

Bombillas Recomendadas
B005

EN

Finishes

Metal	Diffuser
Matt Black	Shinny Gold
Matt Black	Chrome
Matt Black	Matt Black
Matt Black	Matt White

Materials
Steel

Specifications (UE)
Bulb G9 Led (Included)
3 x 3W - 2700K - 810 lm
220-240 V, 50/60 Hz
IP20, Class I

IP20

Energy Label
A ++

Recommended Bulbs
B005

Helmet

Designed by **Pepe Fornas / 2016**

C1221

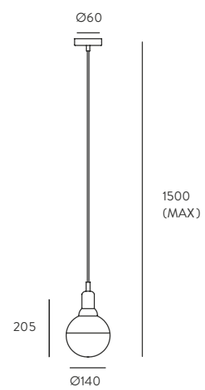

ES

Acabados

Metal
Oro Brillo
Oro Mate
Negro Mate
Cromo

Materiales
Acero
Vidrio Soplado

Especificaciones (UE)
E27 - B033/COB incluida (opal)
3W - 3000K - 270 lm
220-240 V, 50/60 Hz, IP20, Clase I

IP20

Clasificación Energética
A ++

Modificaciones Posibles
B034/COB - Transparente

EN

Finishes

Metal
Shinny Gold
Matt Brass
Matt Black
Chrome

Materials
Steel
Blown Glass

Specifications (UE)
E27 - B033/COB included (opal)
3W - 3000K - 270 lm
220-240 V, 50/60 Hz, IP20, Class I

IP20

Energy Label
A ++

Possible Modifications
B034/COB - Clear

Lind

Designed by **Agustín Gascón / 2020**

C1220

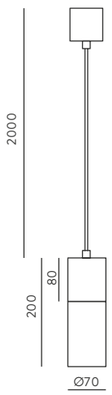

ES

Acabados

Metal	Tulipa
Oro Mate	Alabastro

Materiales
Acero / Alabastro

Especificaciones (UE)
Bombilla G9 Led (Incluida)
5W - 2700K - 450 lm
220-240 V, 50/60 Hz
IP20, Clase I

IP20

Clasificación Energética
A ++

Bombilla Recomendada
B005/5W

EN

Finishes

Metal	Shade
Matt Brass	Alabaster

Materials
Steel / Alabaster

Specifications (UE)
Bulb G9 Led (Included)
5W - 2700K - 450 lm
220-240 V, 50/60 Hz
IP20, Class I

IP20

Energy Label
A ++

Recommended Bulb
B005/5W

Ball

Designed by **AC Studio / 2017**

C1215

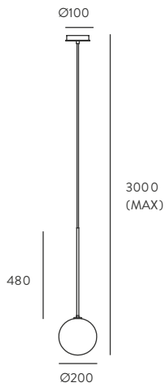

ES

Acabados

Metal	Cristal (Incluido)
Oro Mate	Opal/Transparente
Negro Mate	Opal/Transparente

Materiales
Acero
Vidrio Soplado

Especificaciones (UE)
Bombilla G9 Led (Incluida)
5W - 2700K - 450 lm
220-240 V, 50/60 Hz
IP20, Clase I

IP20

Clasificación Energética
A ++

Bombilla Incluida
B005/5W

EN

Finishes

Metal	Shade (Included)
Matt Brass	Opal/Clear
Matt Black	Opal/Clear

Materials
Steel
Blown Glass

Specifications (UE)
Bulb G9 Led (Included)
5W - 2700K - 450 lm
220-240 V, 50/60 Hz
IP20, Class I

IP20

Energy Label
A ++

Bulb Included
B005/5W

Como una molécula de luz, el colgante Atom cae suspendido por su estructura de acero. Su diseño busca llegar a lo esencial, inspirado en el concepto del átomo como unidad mínima de materia. Sus seis brazos alineados soportan 8 tulipas de cristal, que puedes elegir en cristal opal o transparente. Atom es un colgante ligero de línea pura, perfecto en cada uno de sus acabados.

Like a light molecule, the Atom pendant falls suspended by its steel structure. Its design seeks to reach the essential, inspired by the concept of the atom as a minimum unit of matter eight bulbs accompany the 3 arms of the pendant with a freedom of rotary movement so that you can move in the direction of light to your liking, you can complement this pendant with opal or clear glass balls, available in black and brass.

Atom

Designed by **AC Studio / 2016**

C1214

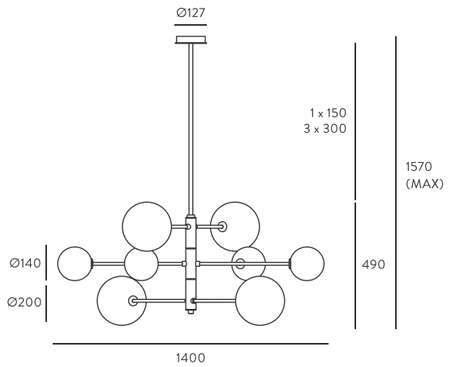

ES

Acabados

Metal	Cristal (Incluido)
Oro Mate	Opal/Transparente
Negro Mate	Opal/Transparente

Materiales
Acero
Vidrio Soplado

Especificaciones (UE)
Bombilla G9 Led (Incluida)
8 x 5W - 2700K - 3600 lm
220-240 V, 50/60 Hz
IP20, Clase I

IP20

Clasificación Energética
A ++

Bombillas Incluidas
B005/5W

EN

Finishes

Metal	Shade (Included)
Matt Brass	Opal/Clear
Matt Black	Opal/Clear

Materials
Steel
Blown Glass

Specifications (UE)
Bulb G9 Led (Included)
8 x 5W - 2700K - 3600 lm
220-240 V, 50/60 Hz
IP20, Class I

IP20

Energy Label
A ++

Bulbs Included
B005/5W

Cube - X

Designed by **AC Studio / 2016**

C1213

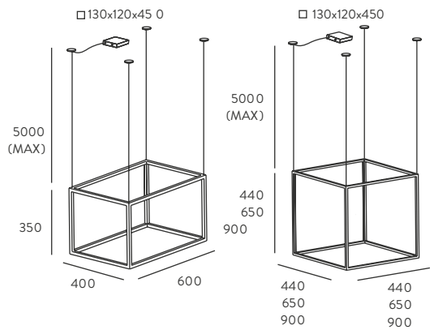

ES

Acabados
Metal
Cromo
Oro Brillo

Materiales
Acero

Especificaciones (UE)
Tira Led - 12 V, 50/60 Hz
IP20, Clase I

IP20

Clasificación Energética
A ++

Tamaños
44 x 44 x 44 - 40W Led 3000K
60 x 40 x 35 - 45W Led 3000K
65 x 65 x 65 - 55W Led 3000K
90 x 90 x 90 - 75W Led 3000K

Modificaciones Posibles
Posibilidad de regulación

EN

Finishes
Metal
Chrome
Shinny Gold

Materials
Steel

Specifications (UE)
Strip Led - 12 V, 50/60 Hz
IP20, Class I

IP20

Energy Label
A ++

Sizes
44 x 44 x 44 - 40W Led 3000K
60 x 40 x 35 - 45W Led 3000K
65 x 65 x 65 - 55W Led 3000K
90 x 90 x 90 - 75W Led 3000K

Possible Modifications
Dimmable options

Lan

Designed by **Pepe Fornas / 2015**

C1210/6

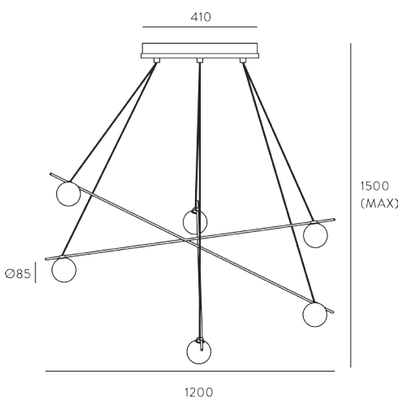

ES

Acabados

Metal	Mármol	Cristal (Incluido)
Oro Mate	Blanco	Opal

Materiales
Acero
Mármol
Vidrio Soplado

Especificaciones (UE)
Led integrado
6 x 3W - 3000K
12 V, 50/60 Hz
IP20, Clase I

IP20

Clasificación Energética
A ++

EN

Finishes

Metal	Marble	Glass (Included)
Matt Brass	White	Opal

Materials
Steel
Marble
Blown Glass

Specifications (UE)
Integrated Led
6 x 3W - 3000K
12 V, 50/60 Hz
IP20, Class I

IP20

Energy Label
A ++

Anet

Designed by **Agustín Gascón / 2018**

C1206

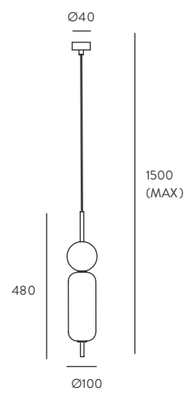

ES

Acabados

Metal	Mármol	Cristal
Negro Mate	Blanco	Opal
Bronce	Marrón	Opal
Oro Envejecido	Verde	Opal
Níquel	Negro	Opal

Materiales
Acero
Mármol
Vidrio Soplado

Especificaciones (UE)
Bombilla G9 Led (Incluida)
5W - 3000K - 450 lm
220-240 V, 50/60 Hz
IP20, Clase I

IP20

Clasificación Energética
A ++

Bombillas Incluidas
B005/5W

EN

Finishes

Metal	Marble	Glass
Matt Black	White	Opal
Bronze	Brown	Opal
Aged Gold	Green	Opal
Nickel	Black	Opal

Materials
Steel
Marble
Blown Glass

Specifications (UE)
Bulb G9 Led (Included)
5W - 3000K - 450 lm
220-240 V, 50/60 Hz
IP20, Class I

IP20

Energy Label
A ++

Bulbs Included
B005/5W

Mika Multi

Designed by **AC Studio / 2016**

C1204/8

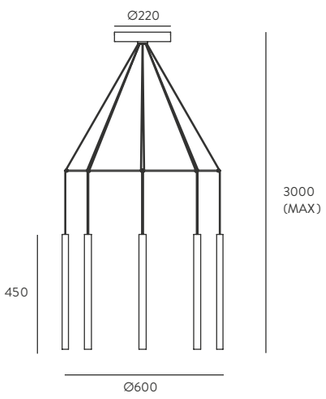

ES

Acabados

Metal	Aro y Florón
Cromo Negro	Negro
Oro	Negro
Cobre	Negro
Bronce	Negro
Madera Teka	Negro
Blanco	Negro

Materiales
Acero

Especificaciones (UE)
Led COB integrado
8 x 1W - 3000K
12 V, 50/60 Hz
IP20, Clase I

IP20

Clasificación Energética
A ++

EN

Finishes

Metal	Ring and Canopy
Chrome Black	Black
Gold	Black
Copper	Black
Bronze	Black
Teka Wood	Black
White	Black

Materials
Steel

Specifications (UE)
Integrated COB Led
8 x 1W - 3000K
12 V, 50/60 Hz
IP20, Class I

IP20

Energy Label
A ++

Mika

Designed by **AC Studio / 2016**

C1204

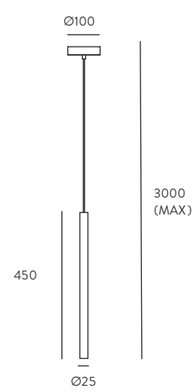

ES

Acabados
Metal
Cromo Negro
Oro
Cobre
Bronce
Madera Teka
Blanco

Materiales
Acero

Especificaciones (UE)
LED COB integrado
1W - 3000K
12 V, 50/60 Hz
IP20, Clase I

IP20

Clasificación Energética
A ++

EN

Finishes
Metal
Chrome Black
Gold
Copper
Bronze
Teka Wood
White

Materials
Steel

Specifications (UE)
Integrated COB LED
1W - 3000K
12 V, 50/60 Hz
IP20, Class I

IP20

Energy Label
A ++

Maru

Designed by **JF Sevilla / 2015**

C1194

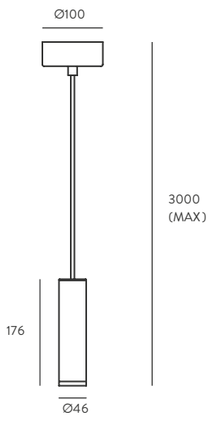

ES

Acabados
Metal
Negro Mate - Oro Mate
Negro Mate

Materiales
Acero

Especificaciones (UE)
LED integrado
3W - 2700K - 270 lm
12 V, 50/60 Hz
IP20, Clase I

IP20

Clasificación Energética
A ++

EN

Finishes
Metal
Matt Black - Matt Brass
Matt Black

Materials
Steel

Specifications (UE)
Integrated LED
3W - 2700K - 270 lm
12 V, 50/60 Hz
IP20, Class I

IP20

Energy Label
A ++

Damo

Designed by **AC Studio / 2015**

C1191

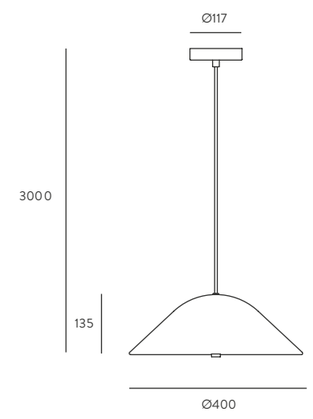

ES

Acabados

Metal	**Difusor**
Negro Mate	Cristal Opal
Oro Mate	

Materiales
Acero
Cristal

Especificaciones (UE)
2 x E27 Max. 60W
(No incluida)
220-240 V, 50/60 Hz
IP20, Clase I

IP20

Clasificación Energética
A ++

Bombillas Recomendadas
B211 (7, 9, 11W)

EN

Finishes

Metal	**Diffuser**
Matt Black	Opal
Matt Brass	

Materials
Steel
Glass

Specifications (UE)
2 x E27 Max. 60W
(Not included)
220-240 V, 50/60 Hz
IP20, Class I

IP20

Energy Label
A ++

Recommended Bulbs
B211 (7, 9, 11W)

Rendo

Designed by **Fornasevi / 2014**

C1181

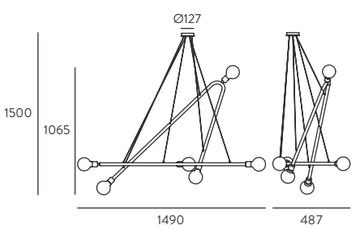

ES

Acabados

Metal	Portalámparas
Negro Mate	Oro Mate

Materiales
Acero

Especificaciones (UE)
6 x E27 Max. 60W
(No incluida)
220-240 V, 50/60 Hz
IP20, Clase I

IP20

Clasificación Energética
A ++

Bombilla Imagen
B020

EN

Finishes

Metal	Lampholder
Matt Black	Matt Brass

Materials
Steel

Specifications (UE)
6 x E27 Max. 60W
(Not included)
220-240 V, 50/60 Hz
IP20, Class I

IP20

Energy Label
A ++

Bulb Image
B020

Less

Designed by **Fornasevi / 2014**

C1171

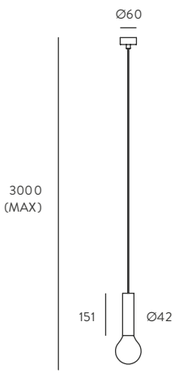

ES

Acabados
Metal
Oro Mate
Cromo
Negro Mate

Materiales
Acero

Especificaciones (UE)
E27 Max. 60W
(No incluida)
220-240 V, 50/60 Hz
IP20, Clase I

IP20

Clasificación Energética
A ++

Bombilla Imagen
B035/ORO

EN

Finishes
Metal
Matt Brass
Chrome
Matt Black

Materials
Steel

Specifications (UE)
E27 Max. 60W
(Not included)
220-240 V, 50/60 Hz
IP20, Class I

IP20

Energy Label
A ++

Bulb Image
B035/GOLD

Dodo

Designed by **Jana Chang / 2014**

C1169

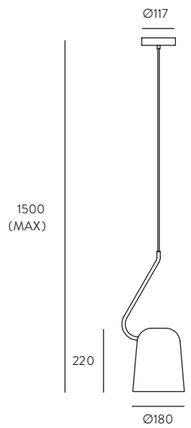

ES

Acabados
Metal
Negro Mate
Blanco Mate

Materiales
Acero

Especificaciones (UE)
E27 Max. 60W
(No incluida)
220-240 V, 50/60 Hz
IP20, Clase I

IP20

Clasificación Energética
A ++

Bombillas Recomendadas
B211 (7, 9, 11W)

EN

Finishes
Metal
Matt Black
Matt White

Materials
Steel

Specifications (UE)
E27 Max. 60W
(Not included)
220-240 V, 50/60 Hz
IP20, Class I

IP20

Energy Label
A ++

Recommended Bulbs
B211 (7, 9, 11W)

Endo

Designed by **Pepe Fornas / 2013**

C1156

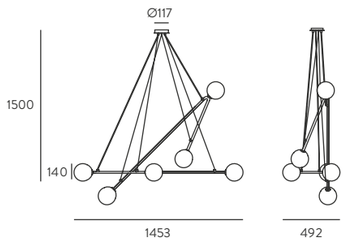

ES

Acabados

Metal	Cristal (Incluido)
Cromo	Opal
Negro Mate	Opal

Materiales
Acero
Vidrio Soplado

Especificaciones (UE)
Bombilla G9 (Incluida)
6 x 5W - 2700K - 2700 lm
220-240 V, 50/60 Hz
IP20, Clase I

IP20

Clasificación Energética
A ++

Bombillas Incluidas
B005/5W

EN

Finishes

Metal	Shade (Included)
Chrome	Opal
Matt Black	Opal

Materials
Steel
Blown Glass

Specifications (UE)
Bulb G9 (Included)
6 x 3W
220-240 V, 50/60 Hz
IP20, Class I

IP20

Energy Label
A ++

Bulbs Included
B005/5W

Ptan

Designed by **Fornasevi / 2018**

C1154

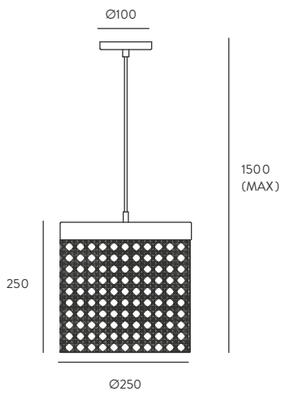

ES

Acabados

Metal	Ratán
Oro Mate	Natural/Negro
Negro Mate	Natural/Negro

Materiales
Acero
Ratán

Especificaciones (UE)
E27 Max. 60W
(No incluida)
220-240 V, 50/60 Hz
IP20, Clase I

IP20

Clasificación Energética
A ++

Bombilla Imagen
B033/COB

EN

Finishes

Metal	Rattan
Matt Brass	Natural/Black
Matt Black	Natural/Black

Materials
Steel
Rattan

Specifications (UE)
E27 Max. 60W
(Not included)
220-240 V, 50/60 Hz
IP20, Class I

IP20

Energy Label
A ++

Bulb Image
B033/COB

RATTAN
MESH,
WARM
LIGHT

Anya

Designed by **Fornasevi / 2020**

C1010 + 1143 / 1144

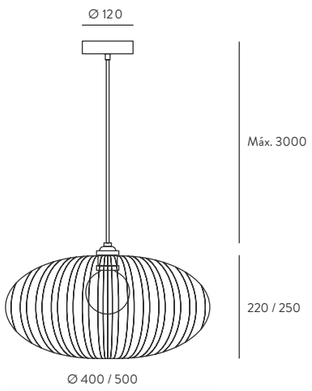

ES

Acabados

C1010	Pantalla 1143/1144
Oro Mate	Bambú/Negro
Negro Mate	Bambú/Bronce

Materiales
Bambú Natural / Acero

Especificaciones (UE)
E27 Max. 60W (No incluida)
220-240 V, 50/60 Hz
IP20, Clase I

IP20

Clasificación Energética
A ++

Modificaciones Posibles
Pantalla 1144 (Diámetro 50 cm)
Variante aplique con soporte A1053 + pantalla

Bombilla Imagen
B052

EN

Finishes

C1010	Shade 1143/1144
Matt Brass	Bamboo/Black
Matt Black	Bamboo/Black

Materials
Natural Bamboo / Steel

Specifications (UE)
E27 Max. 60W (Not included)
220-240 V, 50/60 Hz
IP20, Class I

IP20

Energy Label
A ++

Possible Modifications
Shade 1144 (Diameter 50 cm)
Possibility to make in wall lamp with A1053 fitting + shade

Bulb Image
B052

simple functionality

Pago

Designed by **Pepe Fornas / 2010**

C1126

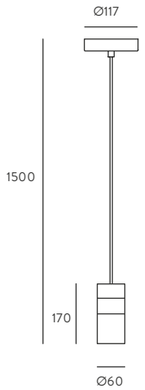

ES

Acabados
Metal
Negro Brillo - Oro Brillo
Blanco Brillo - Cromo

Materiales
Acero

Especificaciones (UE)
GU10 Max. 50W
(No incluida)
220-240 V, 50/60 Hz
IP20, Clase I

IP20

Clasificación Energética
A ++

Bombilla Recomendada
B161

EN

Finishes
Metal
Shinny Black - Shinny Gold
Shinny White - Chrome

Materials
Steel

Specifications (UE)
GU10 Max. 50W
(Not included)
220-240 V, 50/60 Hz
IP20, Class I

IP20

Energy Label
A ++

Recommended Bulbs
B161

Cohen +

Designed by **Jana Chang / 2010**

C1122/8

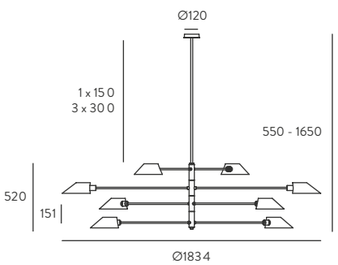

ES

Acabados

Metal	Tulipa
Cromo	Negro Brillo
Cromo	Blanco Brillo

Materiales
Acero

Especificaciones (UE)
8 x E27 Max. 60W
(No incluida)
220-240 V, 50/60 Hz
IP20, Clase I

IP20

Clasificación Energética
A ++

Bombillas Recomendadas
B211 (7, 9, 11W)

EN

Finishes

Metal	Shade
Chrome	Shinny Black
Chrome	Shinny White

Materials
Steel

Specifications (UE)
8 x E27 Max. 60W
(Not included)
220-240 V, 50/60 Hz
IP20, Class I

IP20

Energy Label
A ++

Recommended Bulbs
B211 (7, 9, 11W)

Alge

Designed by **AC Studio / 2017**

C1090

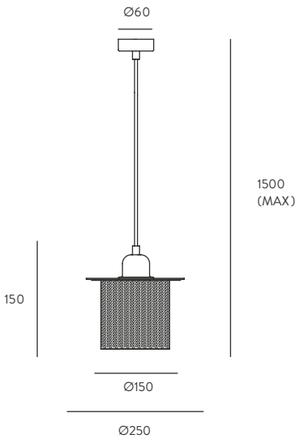

ES

Acabados

Rejilla	Difusor
Negro	Oro Brillo
Blanco	Oro Brillo

Materiales
Acero Perforado

Especificaciones (UE)
E27 Max. 60W
(No incluida)
220-240 V, 50/60 Hz
IP20, Clase I

IP20

Clasificación Energética
A ++

Bombilla Imagen
B038/ORO

EN

Finishes

Rack	Diffuser
White	Shinny Gold
Black	Shinny Gold

Materials
Rack Steel

Specifications (UE)
E27 Max. 60W
(Not included)
220-240 V, 50/60 Hz
IP20, Class I

IP20

Energy Label
A ++

Bulb Image
B038/GOLD

Alpha

Designed by **AC Studio / 2019**

C1083

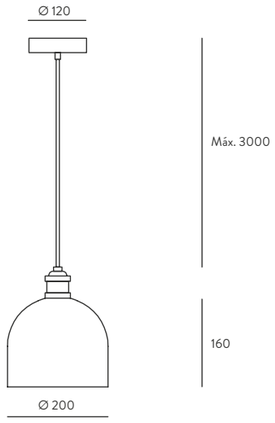

ES

Acabados

Metal	Tulipa
Negro	Paleta Colores
Oro	Ver posibilidades de color en pág. 109
Cromo	

Materiales
Acero

Especificaciones (UE)
E27 Max. 60W
(No incluida)
220-240 V, 50/60 Hz
IP20, Clase I

IP20

Clasificación Energética
A ++

Modificaciones Posibles
Acabado especial - Sobrecoste

Bombilla Recomendada
B211 (7, 9, 11W)

EN

Finishes

Metal	Shade
Black	Color Palette
Gold	See color options
Chrome	on page 109

Materials
Steel

Specifications (UE)
E27 Max. 60W
(Not included)
220-240 V, 50/60 Hz
IP20, Class I

IP20

Energy Label
A ++

Possible Modifications
Special finish - Extracost

Recommended Bulb
B211 (7, 9, 11W)

Beta

Designed by **AC Studio / 2019**

C1082

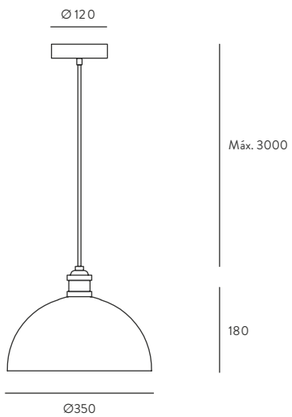

ES

Acabados

Metal	Tulipa
Negro	Paleta Colores
Oro	Ver posibilidades de
Cromo	color en pág. 109

Materiales
Acero

Especificaciones (UE)
E27 Max. 60W (No incluida)
220-240 V, 50/60 Hz, IP20, Clase I

IP20

Clasificación Energética
A ++

Modificaciones Posibles
Acabado especial - Sobrecoste

Bombilla Recomendada
B033/COB

EN

Finishes

Metal	Shade
Black	Color Palette
Gold	See color options
Chrome	on page 109

Materials
Steel

Specifications (UE)
E27 Max. 60W (Not included)
220-240 V, 50/60 Hz, IP20, Class I

IP20

Energy Label
A ++

Possible Modifications
Special finish - Extracost

Recommended Bulb
B033/COB

Gamma

Designed by **AC Studio / 2019**

C1081

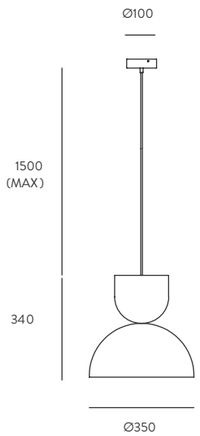

ES

Acabados

Tulipa	Difusor
Paleta Colores	Negro
Ver posibilidades de	Cromo
color en pág. 109	

Materiales
Acero

Especificaciones (UE)
Difusor Led 9W - 3000K - 810 lm
12 V, 50/60 Hz, IP20, Clase I

IP20

Clasificación Energética
A ++

Modificaciones Posibles
Acabado especial - Sobrecoste

Bombilla Recomendada
B033/COB

EN

Finishes

Shade	Diffuser
Color Palette	Black
See color options	Chrome
on page 109	

Materials
Steel

Specifications (UE)
Led Diffuser 9W - 3000K - 810 lm
12 V, 50/60 Hz, IP20, Class I

IP20

Energy Label
A ++

Possible Modifications
Special finish - Extracost

Recommended Bulb
B033/COB

Post

Designed by **AC Studio / 2017**

C1071

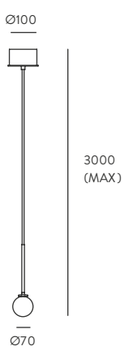

ES

Acabados

Metal	Cristal
Oro Mate	Opal
Negro Mate	Opal

Materiales
Acero
Cristal Soplado

Especificaciones (UE)
G4 LED (Incluida)
2,5W - 3000K - 220 lm
12 V, 50/60 Hz
IP20, Clase I

IP20

Clasificación Energética
A ++

EN

Finishes

Metal	Glass
Matt Brass	Opal
Matt Black	Opal

Materials
Steel
Blown Glass

Specifications (UE)
Bulb G9 (Included)
2,5W - 3000K - 220 lm
12 V, 50/60 Hz
IP20, Class I

IP20

Energy Label
A ++

Ellen

Designed by **AC Studio / 2014**

C1048

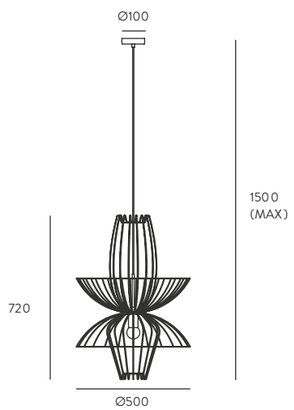

ES

Acabados
Metal
Negro
Blanco
Oro Brillo
Cromo

Materiales
Acero

Especificaciones (UE)
E27 Max. 60W
(No incluida)
220-240 V, 50/60 Hz
IP20, Clase I

IP20

Clasificación Energética
A ++

Bombilla Imagen
B019

EN

Finishes
Metal
Black
White
Shinny Gold
Chrome

Materials
Steel

Specifications (UE)
E27 Max. 60W
(Not included)
220-240 V, 50/60 Hz
IP20, Class I

IP20

Energy Label
A ++

Bulb Image
B019

Crawford

Designed by **Pepe Fornas / 2014**

C1047

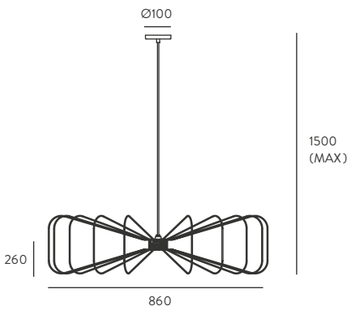

ES

Acabados
Metal
Negro
Blanco
Oro Brillo
Cromo

Materiales
Acero

Especificaciones (UE)
E27 Max. 60W
(No incluida)
220-240 V, 50/60 Hz
IP20, Clase I

IP20

Clasificación Energética
A ++

Bombilla Imagen
B028

EN

Finishes
Metal
Black
White
Shinny Gold
Chrome

Materials
Steel

Specifications (UE)
E27 Max. 60W
(Not included)
220-240 V, 50/60 Hz
IP20, Class I

IP20

Energy Label
A ++

Bulb Image
B028

Disc

Designed by **JF Sevilla / 2014**

C1038

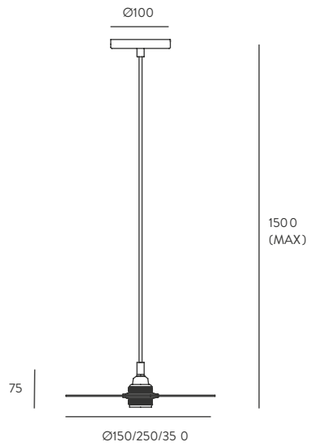

ES

Acabados
Metal
Negro
Blanco
Oro Brillo
Cromo

Materiales
Acero

Especificaciones (UE)
E27 Max. 60W (No incluida)
220-240 V, 50/60 Hz
IP20, Clase I

IP20

Clasificación Energética
A ++

Modificaciones Posibles
Medidas disco Ø15, Ø25, Ø35 cm

Bombilla Imagen
B038/CROMO

EN

Finishes
Metal
Black
White
Shinny Gold
Chrome

Materials
Steel

Specifications (UE)
E27 Max. 60W (Not included)
220-240 V, 50/60 Hz
IP20, Class I

IP20

Energy Label
A ++

Possible Modifications
Disc sizes Ø15, Ø25, Ø35 cm

Bulb Image
B038/CHROME

Torno

Designed by **AC Studio / 2012**

C1027

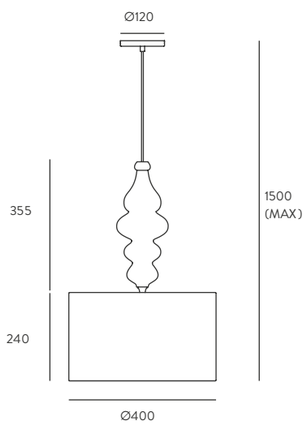

ES

Acabados

Madera	Metal
Blanco	Blanco
Negro	Negro

Materiales
Pino
Acero

Especificaciones (UE)
E27 Max. 60W (No incluida)
220-240 V, 50/60 Hz
IP20, Clase I

IP20

Clasificación Energética
A ++

Modificaciones Posibles
Pantalla imagen 801011/41
Pantalla no incluida

Bombilla Recomendada
B211 (7, 9, 11W)

EN

Finishes

Wood	Metal
White	White
Black	Black

Materials
Pine
Steel

Specifications (UE)
E27 Max. 60W (Not included)
220-240 V, 50/60 Hz
IP20, Class I

IP20

Energy Label
A ++

Possible Modifications
Image reference shade 801011/41
Shade not included

Recommended Bulb
B211 (7, 9, 11W)

Open

Designed by **AC Studio / 2009**

C1024

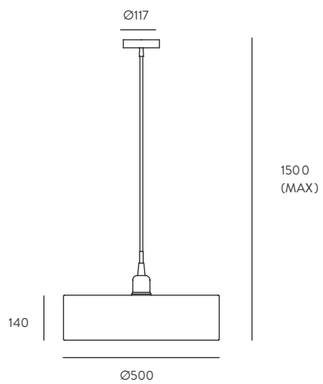

ES

Acabados

Tela	Difusor	Metal
Blanco	Blanco	Cromo
Gris		
Negro		

Materiales
Loneta de Algodón
Acero

Especificaciones (UE)
3 x E27 Max. 60W
(No incluida)
220-240 V, 50/60 Hz
IP20, Clase I

IP20

Clasificación Energética
A ++

Bombillas Recomendadas
B211 (7, 9, 11W)

EN

Finishes

Fabric	Diffuser	Metal
White	White	Chrome
Grey		
Black		

Materials
Fabric Cotton
Steel

Specifications (UE)
3 x E27 Max. 60W
(Not included)
220-240 V, 50/60 Hz
IP20, Class I

IP20

Energy Label
A ++

Recommended Bulbs
B211 (7, 9, 11W)

Tamb 30-50

Designed by **AC Studio / 2011**

T1019-30 / T1019-50

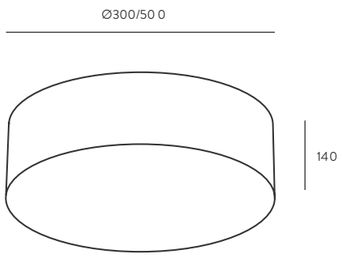

ES

Acabados

Tela	Difusor
Blanco	Blanco
Gris	
Negro	

Materiales
Loneta de Algodón

Especificaciones (UE)
2 x E27 Max. 60W
(No incluida)
220-240 V, 50/60 Hz
IP20, Clase I

IP20

Clasificación Energética
A ++

Bombillas Recomendadas
B211 (7, 9, 11W)

EN

Finishes

Fabric	Diffuser
White	White
Grey	
Black	

Materials
Fabric Cotton

Specifications (UE)
2 x E27 Max. 60W
(Not included)
220-240 V, 50/60 Hz
IP20, Class I

IP20

Energy Label
A ++

Recommended Bulbs
B211 (7, 9, 11W)

Tamb Square

Designed by **AC Studio / 2010**

T1016

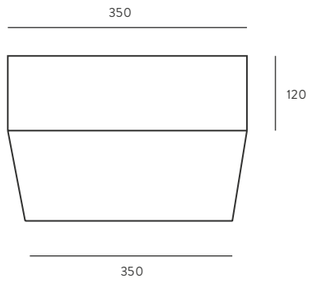

ES

Acabados

Tela	Difusor
Blanco	Blanco
Gris	
Negro	

Materiales
Loneta de Algodón

Especificaciones (UE)
2 x E27 Max. 60W
(No incluida)
220-240 V, 50/60 Hz
IP20, Clase I

IP20

Clasificación Energética
A ++

Bombillas Recomendadas
B211 (7, 9, 11W)

EN

Finishes

Fabric	Diffuser
White	White
Grey	
Black	

Materials
Fabric Cotton

Specifications (UE)
2 x E27 Max. 60W
(Not included)
220-240 V, 50/60 Hz
IP20, Class I

IP20

Energy Label
A ++

Recommended Bulbs
B211 (7, 9, 11W)

FLOOR LAMPS PIES

208 **FITO**
209 **FOCUS**
210 **ITO**
211 **LYB**
212 **AITO**
215 **COLN**
216 **WONG**
218 **ABBACUS**
220 **ARTIC**
223 **COT**
224 **FICUS**
226 **OHLALA**
227 **LUCA**
228 **ARIO**
230 **ATOM**
232 **LAN**
233 **COHEN** GOLD
234 **MARU**
236 **BOA**
237 **TRIPOD II**
239 **DODO**
240 **ENDO**
242 **LUA**
244 **RIU**
245 **SQUARE**
246 **PAGO**
248 **COHEN**
249 **CATAN**
251 **LENG**
252 **ONA**
254 **TEX**
255 **TRIP**

Fito

Designed by **Pepe Fornas / 2020**

P1286

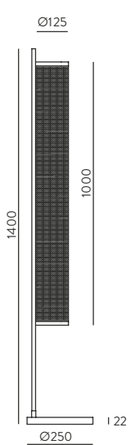

ES

Acabados

Metal	Rejilla
Negro Mate	Oro Mate

Base
Mármol Negro

Materiales
Acero / Mármol

Especificaciones (UE)
T8 Led 13W (Incluido)
3000K - 1200 lm
220-240 V, 50/60 Hz
IP20, Clase II

IP20

Clasificación Energética
A ++

Bombillas Recomendada
T8/13W

EN

Finishes

Metal	Rack
Matt Black	Matt Brass

Base
Black Marble

Materials
Steel / Marble

Specifications (UE)
T8 Led 13W (Included)
3000K - 1200 lm
220-240 V, 50/60 Hz
IP20, Class II

IP20

Energy Label
A ++

Recommended Bulb
T8/13W

Focus

Designed by **Pepe Fornas / 2019**

P1279

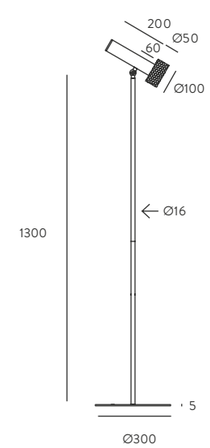

ES

Acabados

Cuerpo	Cabeza
Negro Mate	Oro Viejo
Negro Mate	Níquel
Negro Mate	Antracita

Materiales
Acero / Aluminio

Especificaciones (UE)
Bombilla GU10 Led (Incluida)
5W - 3000K - 450 lm
220-240 V, 50/60 Hz
IP20, Clase II

IP20

Clasificación Energética
A ++

Modificaciones Posibles
Acabados cabeza

Bombilla Recomendada
B161

EN

Finishes

Body	Head
Matt Black	Aged Gold
Matt Black	Nickel
Matt Black	Anthracite

Materials
Steel / Aluminium

Specifications (UE)
Bulb GU10 Led (Included)
5W - 3000K - 450 lm
220-240 V, 50/60 Hz
IP20, Class II

IP20

Energy Label
A ++

Possible Modifications
Head finishes

Recommended Bulb
B161

Ito

Designed by **Pepe Fornas / 2019**

P1277

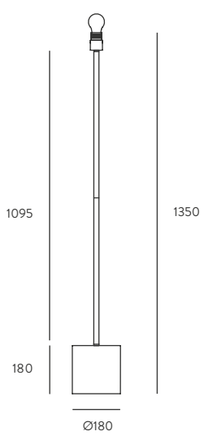

ES

Acabados

Metal	Base
Negro Mate	Granito Gris

Materiales
Acero - Granito

Especificaciones (UE)
E27 Max. 60W
(No incluida)
220-240 V, 50/60 Hz
IP20, Clase II

IP20

Clasificación Energética
A ++

Modificaciones Posibles
Pantalla imagen
801125/40 Negro
Pantalla no incluida

Bombillas Recomendadas
B211 (7, 9, 11W)

EN

Finishes

Metal	Base
Matt Black	Terrazzo Grey

Materials
Steel - Terrazzo

Specifications (UE)
E27 Max. 60W
(Not included)
220-240 V, 50/60 Hz
IP20, Class II

IP20

Energy Label
A ++

Possible Modifications
Recommended shade
801125/40 Black
Shade not included

Recommended Bulbs
B211 (7, 9, 11W)

Lyb

Designed by **Pepe Fornas / 2019**

P1274

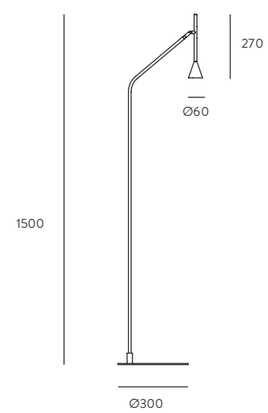

ES

Acabados

Metal
Negro Mate

Materiales
Acero

Especificaciones (UE)
Chip Led regulable incluido 5W,
3000K - 450 lm
12 V, 50/60 Hz
IP20, Clase II

IP20

Clasificación Energética
A ++

Touch Me Regulable

EN

Finishes

Metal
Matt Black

Materials
Steel

Specifications (UE)
Chip Led dimmable integrated 5W,
3000K - 450 lm
12 V, 50/60 Hz
IP20, Class II

IP20

Energy Label
A ++

Touch Me Dimmable

Aito

Designed by **Pepe Fornas / 2019**

P1270

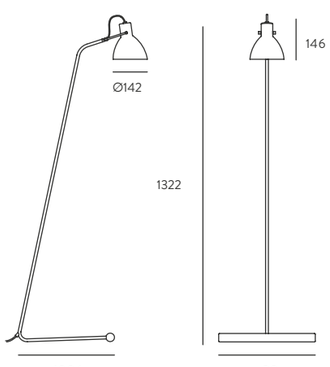

ES

Acabados

Metal	Madera
Negro Mate	Nogal

Materiales
Acero
Nogal

Especificaciones (UE)
E27 Max. 60W (No incluida)
220-240 V, 50/60 Hz
IP20, Clase II

IP20

Bombilla Recomendada
B211 (7, 9, 11W)

EN

Finishes

Metal	Wood
Matt Black	Walnut

Materials
Steel
Walnut

Specifications (UE)
E27 Max. 60W (Not included)
220-240 V, 50/60 Hz
IP20, Class II

IP20

Recommended Bulb
B211 (7, 9, 11W)

Stream of light

Coln

Designed by **AC Studio / 2019**

P1267

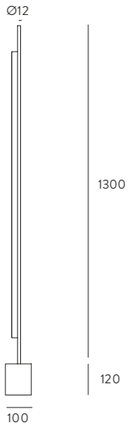

ES

Acabados

Metal	Mármol
Negro Mate	Negro

Materiales
Acero
Mármol

Especificaciones (UE)
Tira Led 14W
12 V, 50/60 Hz, IP20, Clase II
14W - 3000K - 1260 lm

IP20

Clasificación Energética
A ++

Consultar posibilidad de regulación

EN

Finishes

Metal	Marble
Matt Black	Black

Materials
Steel
Marble

Specifications (UE)
Strip Led 14W
12 V, 50/60 Hz, IP20, Class II
14W - 3000K - 1260 lm

IP20

Energy Label
A ++

Ask for dimmable options

Wong

Designed by **Pepe Fornas / 2018**

P1263

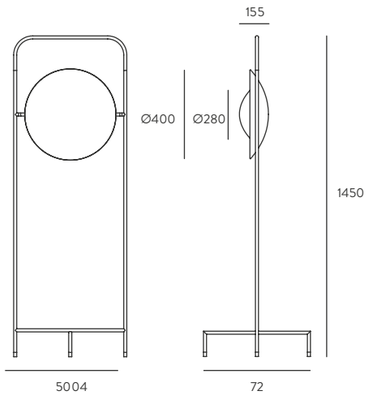

ES

Acabados

Metal	Cristal (Incluido)
Negro Mate	Opal
Piel Marrón	

Materiales
Acero
Vidrio Soplado
Cuero

Especificaciones (UE)
3 x G9 Led - 5W
2700K - 1350 lm (Incluida)
220-240 V, 50/60 Hz
IP20, Clase II

IP20

Clasificación Energética
A ++

Bombillas Incluidas
B005/5W

EN

Finishes

Metal	Glass Shade (Included)
Matt Black	Opal
Brown Leather	

Materials
Steel
Blown Glass
Leather

Specifications (UE)
3 x G9 Led - 5W
2700K - 1350 lm (Included)
220-240 V, 50/60 Hz
IP20, Class II

IP20

Energy Label
A ++

Bulbs Included
B005/5W

Abbacus

Designed by **Pepe Fornas / 2018**

P1258

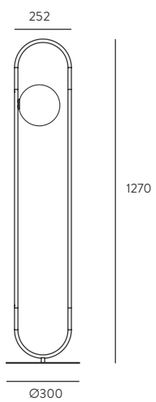

ES

Acabados

Metal	Cristal (Incluido)
Cromo	Opal/Transparente
Negro Mate	Opal/Transparente
Oro Mate	Opal/Transparente

Materiales
Acero
Vidrio Soplado

Especificaciones (UE)
Bombilla G9 (Incluida)
5W - 450 lm - 2700K
220-240 V, 50/60 Hz
IP20, Clase II

IP20 A++

Clasificación Energética
A ++

Bombilla Incluida
B005/5W

EN

Finishes

Metal	Glass Shade (Included)
Chrome	Opal/Clear
Matt Black	Opal/Clear
Matt Brass	Opal/Clear

Materials
Steel
Blown Glass

Specifications (UE)
Bulb G9 (Included)
5W - 450 lm - 2700K
220-240 V, 50/60 Hz
IP20, Class II

IP20 A++

Energy Label
A ++

Bulb Included
B005/5W

Rise and shine

Artic

Designed by **Pepe Fornas / 2020**

P1256

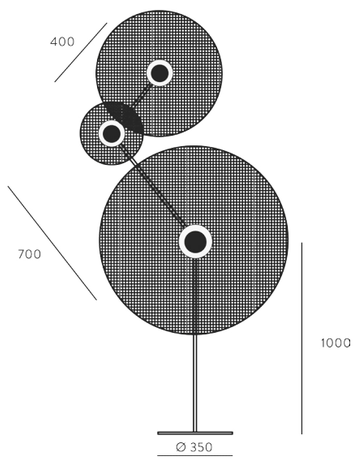

ES

Acabados

Metal	Portalámparas
Negro Mate	Oro Mate

Materiales
Acero

Especificaciones (UE)
3 x E27 (Bombillas no incluidas)
220-240 V, 50/60 Hz
IP20, Clase II

IP20

Clasificación Energética
A ++

Accesorios
Accesorio imagen 1125 -
30, 60, 90 cm (No incluido)

Bombillas Imagen
B048 (G125)
B047 (G95)

EN

Finishes

Metal	Lampholder
Matt Black	Matt Brass

Materials
Steel

Specifications (UE)
3 x E27 (Bulbs not included)
220-240 V, 50/60 Hz
IP20, Class II

IP20

Energy Label
A ++

Accessories
Image reference accessory 1125 -
30, 60, 90 cm (Not included)

Bulbs Image
B048 (G125)
B047 (G95)

Cot

Designed by **AC Studio / 2018**

P1251

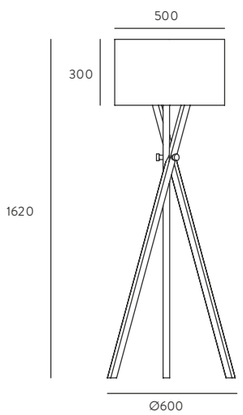

ES

Acabados

Madera	Pantalla
Nogal	Negra
Nogal	Blanca

Materiales
Acero
Nogal
Algodón

Especificaciones (UE)
E27 Max. 60W
(No incluida)
220-240 V, 50/60 Hz
IP20, Clase II

IP20

Clasificación Energética
A ++

Pantalla Incluida

Bombilla Recomendada
B211 (7, 9, 11W)

EN

Finishes

Wood	Shade
Walnut	Black
Walnut	White

Materials
Steel
Walnut Wood
Cotton

Specifications (UE)
E27 Max. 60W
(Not included)
220-240 V, 50/60 Hz
IP20, Class II

IP20

Energy Label
A ++

Shade Included

Recommended Bulb
B211 (7, 9, 11W)

Se llama Ficus porque su tulipa está inspirada en las grandes y brillantes hojas del ficus elástica. Pese a su diseño minimalista y lo esencial de su línea, tiene un componente orgánico que aporta calidez a la decoración. Nos parece perfecto para cualquier ambiente, pero mucho más si te has dejado llevar por la tendencia botánica y del urban jungle en tu interiorismo. Rodéalo de plantas naturales o de ilustraciones botánicas en paredes y textiles, para potenciar su organicidad.

It is called Ficus because its shade is inspired by the large and bright leaves of the ficus plant. Despite its minimalistic design and the essentials of its lines, it has an organic component that adds warmth to the decoration. It seems perfect for any environment, but much more if you have been carried away by the botanical trend and urban jungle in your interior design. Surround it with natural plants or botanical illustrations on walls and textiles, to enhance its charm.

Ficus

Designed by **JF Sevilla / 2017**

P1243

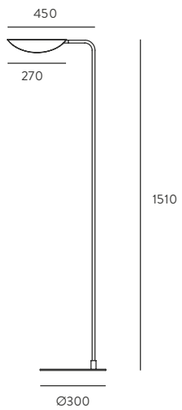

ES

Acabados

Metal	Tulipa
Negro Mate	Oro Mate

Materiales
Acero

Especificaciones (UE)
Bombilla G9 (Incluida)
5W - 450 lm - 2700K
220-240 V, 50/60 Hz
IP20, Clase II

IP20

Clasificación Energética
A ++

Bombilla Incluida
B005/5W

EN

Finishes

Metal	Shade
Matt Black	Matt Brass

Materials
Steel

Specifications (UE)
Bulb G9 (Included)
5W - 450 lm - 2700K
220-240 V, 50/60 Hz
IP20, Class II

IP20

Energy Label
A ++

Bulb Included
B005/5W

Ohlala

Designed by **AC Studio / 2018**

P1242

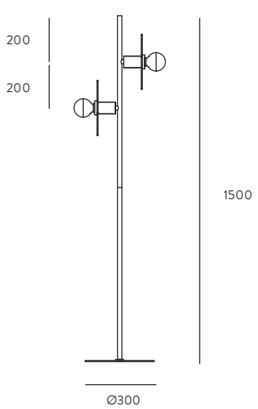

ES

Acabados

Metal	Portalámparas
Negro Mate	Oro
Blanco Mate	Oro

Materiales
Acero

Especificaciones (UE)
2 x E27 Max. 60W (No incluida)
220-240 V, 50/60 Hz
IP20, Clase II

IP20

Clasificación Energética
A ++

Accesorios
Accesorio imagen 1223
(turquesa, rosa, ámbar y azul oscuro)
Bombilla imagen B038/ORO
(No incluidos)
Más opciones en pág. 110

EN

Finishes

Metal	Lampholders
Matt Black	Matt Brass
Matt White	Matt Brass

Materials
Steel

Specifications (UE)
2 x E27 Max. 60W (Not included)
220-240 V, 50/60 Hz
IP20, Class II

IP20

Energy Label
A ++

Accessories
Image reference accessory 1223
(turquoise, pink, amber & dark blue)
Image reference bulb B038/GOLD
(Not included)
More options accessory page 110

Luca

Designed by **AC Studio / 2017**

P1237

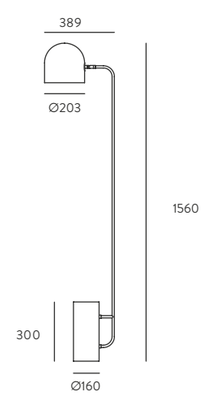

ES

Acabados

Metal	Mármol
Negro Brillo	Blanco

Materiales
Acero
Mármol

Especificaciones (UE)
E27 Max. 60W (No incluida)
220-240 V, 50/60 Hz
IP20, Clase II

IP20

Clasificación Energética
A ++

Bombilla Recomendada
B211 (7, 9, 11W)

EN

Finishes

Metal	Marble
Shinny Black	White

Materials
Steel
Marble

Specifications (UE)
E27 Max. 60W (Not included)
220-240 V, 50/60 Hz
IP20, Class II

IP20

Energy Label
A ++

Recommended Bulb
B211 (7, 9, 11W)

Ario

Designed by **AC Studio / 2017**

P1234

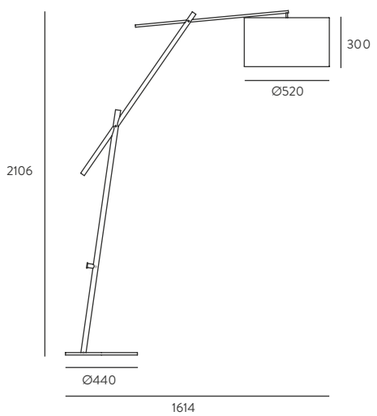

ES

Acabados

Metal	Pantalla
Negro Mate	Negra

Materiales
Acero
Pantalla Algodón

Especificaciones (UE)
E27 Max. 60W
(No incluida)
220-240 V, 50/60 Hz
IP20, Clase II

IP20

Clasificación Energética
A ++

Pantalla Incluida

Bombilla Recomendada
B211 (7, 9, 11W)

EN

Finishes

Metal	Shade
Matt Black	Black

Materials
Steel
Cotton Shade

Specifications (UE)
E27 Max. 60W
(Not included)
220-240 V, 50/60 Hz
IP20, Class II

IP20

Energy Label
A ++

Shade Included

Recommended Bulb
B211 (7, 9, 11W)

stunning balance
between
form and
function

Atom

Designed by **AC Studio / 2016**

P1214

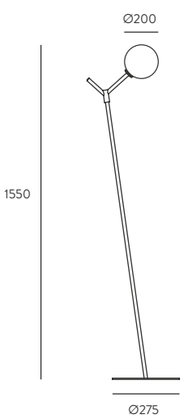

ES

Acabados

Metal	Cristal (Incluido)
Negro Mate	Opal/Transparente
Oro Mate	Opal/Transparente

Materiales
Acero
Vidrio Soplado

Especificaciones (UE)
Bombilla G9 (Incluida)
5W - 450 lm - 2700K
220-240 V, 50/60 Hz
IP20, Clase II

IP20

Clasificación Energética
A ++

Bombilla Incluida
B005/5W

EN

Finishes

Metal	Glass Shade (Included)
Matt Black	Opal/Clear
Matt Brass	Opal/Clear

Materials
Steel
Blown Glass

Specifications (UE)
Bulb G9 (Included)
5W - 450 lm - 2700K
220-240 V, 50/60 Hz
IP20, Class II

IP20

Energy Label
A ++

Bulb Included
B005/5W

El pie de salón Atom es la definición de minimalismo aplicado al diseño lumínico. Su estructura es una i griega de metal que soporta una tulipa esférica de cristal opal o transparente. Está inspirado en el concepto del átomo como unidad mínima de materia. Atom es el epítome del "menos es más". Tiene una discreta elegancia capaz de destacar dentro de cualquier ambiente decorativo.

The Atom floor lamp is the definition of minimalism applied to the lighting design. Its structure looks like the letter y made in metal that supports a round glass shade that can be in opal or clear . It is inspired by the concept of the atom as the minimum unit of matter. Atom is the epitome of "less is more". It has a discreet elegance. That makes it able to stand out in any decorative environment.

Lan

Designed by **Pepe Fornas / 2015**

P1210

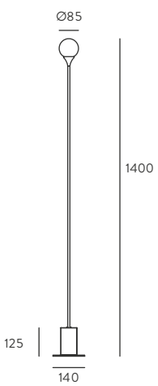

ES

Acabados

Metal	Mármol	Cristal
Oro Mate	Blanco	Opal

Materiales
Acero
Mármol
Cristal Soplado

Especificaciones (UE)
Chip Led integrado
3W - 3000K - 270 lm
12 V, 50/60 Hz
IP20, Clase II

IP20

Clasificación Energética
A ++

EN

Finishes

Metal	Marble	Glass
Matt Brass	White	Opal

Materials
Steel
Marble
Blown Glass

Specifications (UE)
Integrated Chip Led
3W - 3000K - 270 lm
12 V, 50/60 Hz
IP20, Class II

IP20

Energy Label
A ++

Cohen Gold

Designed by **Jana Chang / 2010**

P1196

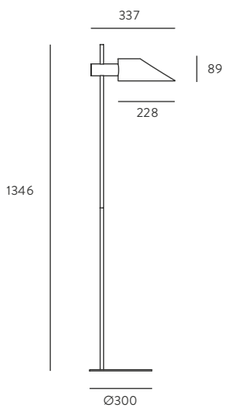

ES

Acabados

Cuerpo	Pantalla
Oro Mate	Blanco Brillo
Oro Mate	Negro Brillo

Materiales
Acero

Especificaciones (UE)
E27 Max. 60W (No incluida)
220-240 V, 50/60 Hz
IP20, Clase II

IP20

Clasificación Energética
A ++

Bombilla Recomendada
B211 (7, 9, 11W)

EN

Finishes

Body	Shade
Matt Brass	Shinny White
Matt Brass	Shinny Black

Materials
Steel

Specifications (UE)
E27 Max. 60W (Not included)
220-240 V, 50/60 Hz
IP20, Class II

IP20

Energy Label
A ++

Recommended Bulb
B211 (7, 9, 11W)

Maru

Designed by **JF Sevilla / 2015**

P1194

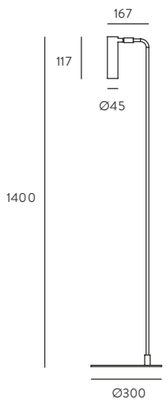

ES

Acabados
Metal
Negro Mate - Oro Mate

Materiales
Acero

Especificaciones (UE)
Chip Led integrado
3W - 3150K - 270 lm
12 V, 50/60 Hz
IP20, Clase II

IP20

Clasificación Energética
A ++

EN

Finishes
Metal
Matt Black - Matt Brass

Materials
Steel

Specifications (UE)
Integrated Chip Led
3W - 3150K - 270 lm
12 V, 50/60 Hz
IP20, Class II

IP20

Energy Label
A ++

Boa

Designed by **Fornasevi / 2015**

P1193

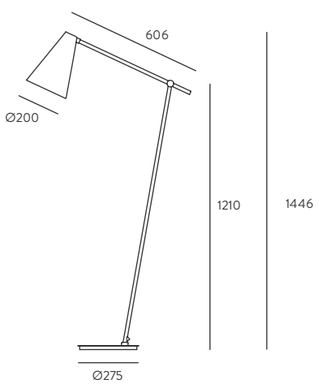

ES

Acabados

Metal	Tulipa
Negro Mate	Negro Mate
Negro Mate	Oro Mate

Materiales
Acero

Especificaciones (UE)
E27 Max. 60W (No incluida)
220-240 V, 50/60 Hz
IP20, Clase II

IP20

Clasificación Energética
A ++

Modificaciones Posibles
Acabado tulipa (Incluida)
Sobrecoste a consultar

Bombilla Recomendada
B211 (7, 9, 11W)

EN

Finishes

Metal	Shade
Matt Black	Matt Black
Matt Black	Matt Brass

Materials
Steel

Specifications (UE)
E27 Max. 60W (Not included)
220-240 V, 50/60 Hz
IP20, Class II

IP20

Energy Label
A ++

Possible Modifications
Shade finish (Included)
Extracost - Ask us

Recommended Bulb
B211 (7, 9, 11W)

Tripod II

Designed by **Estudio Cosí / 2014**

P1184

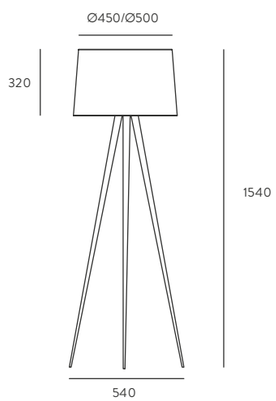

ES

Acabados

Metal	Pantalla
Cromo	Blanca

Materiales
Acero
Pantalla Algodón

Especificaciones (UE)
E27 Max. 60W
(No incluida)
220-240 V, 50/60 Hz
IP20, Clase II

IP20

Clasificación Energética
A ++

Pantalla Incluida

Bombilla Recomendada
B211 (7, 9, 11W)

EN

Finishes

Metal	Shade
Chrome	White

Materials
Steel
Cotton Shade

Specifications (UE)
E27 Max. 60W
(Not included)
220-240 V, 50/60 Hz
IP20, Class II

IP20

Energy Label
A ++

Shade Included

Recommended Bulb
B211 (7, 9, 11W)

CONTEMPORARY
PERSPECTIVE

Dodo

Designed by **Jana Chang / 2013**

P1169

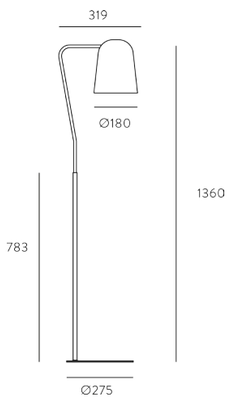

ES

Acabados
Metal
Negro Mate
Blanco Mate

Materiales
Acero

Especificaciones (UE)
E27 Max. 60W
(No incluida)
220-240 V, 50/60 Hz
IP20, Clase II

IP20

Clasificación Energética
A ++

Bombilla Recomendada
B211 (7, 9, 11W)

EN

Finishes
Metal
Matt Black
Matt White

Materials
Steel

Specifications (UE)
E27 Max. 60W
(Not included)
220-240 V, 50/60 Hz
IP20, Class II

IP20

Energy Label
A ++

Recommended Bulb
B211 (7, 9, 11W)

Endo

Designed by **Pepe Fornas / 2013**

P1156

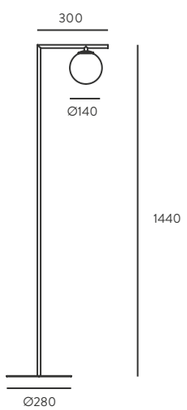

ES

Acabados

Metal	Cristal (Incluido)
Oro Mate	Opal
Cromo	Opal

Materiales
Acero
Vidrio Soplado

Especificaciones (UE)
Bombilla G9 Led - 5W (Incluida)
2700K - 450 lm
220-240 V, 50/60 Hz
IP20, Clase II

IP20

Clasificación Energética
A ++

Bombilla Incluida
B005/5W

EN

Finishes

Metal	Glass Shade (Included)
Matt Brass	Opal
Chrome	Opal

Materials
Steel
Blown Glass

Specifications (UE)
Bulb G9 Led - 5W (Included)
2700K - 450 lm
220-240 V, 50/60 Hz
IP20, Class II

IP20

Energy Label
A ++

Bulb Included
B005/5W

Lua

Designed by **Pepe Fornas / 2012**

P1147

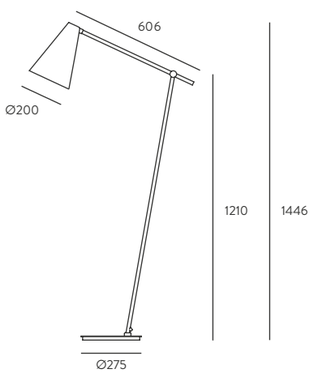

ES

Acabados

Metal	Tulipa
Cromo	Rojo
Cromo	Blanco
Cromo	Negro

Materiales
Acero

Especificaciones (UE)
E27 Max. 60W (No incluida)
220-240 V, 50/60 Hz, IP20, Clase II

IP20

Clasificación Energética
A ++

Pantalla Incluida

Bombilla Recomendada
B211 (7, 9, 11W)

EN

Finishes

Metal	Shade
Chrome	Red
Chrome	White
Chrome	Black

Materials
Steel

Specifications (UE)
E27 Max. 60W (Not included)
220-240 V, 50/60 Hz, IP20, Class II

IP20

Energy Label
A ++

Shade Included

Recommended Bulb
B211 (7, 9, 11W)

Con inspiración en las tradicionales lámparas de sobremesa tipo flexo, Lua da un toque de originalidad al salón con su pantalla en forma de tronco de cono. Con su pie funcional, graduable en altura, es perfecto para crear un acogedor rincón de lectura o proporcionar luz auxiliar en la zona de sofás. O colócalo en un rincón insospechado: atrévete a innovar e ilumina tu mesita de noche con un flexo xl.

Inspired by the traditional flexor type table lamps, Lua adds a touch of originality to the living room with its cone-shaped shade. With its functional body, adjustable in height, it is perfect to create a cozy reading corner or provide auxiliary light in the sofa area. Or even place it in an unsuspected corner: dare to innovate and light up your bedside table with an xl flexor.

Riu

Designed by **JF Sevilla / 2012**

P1140

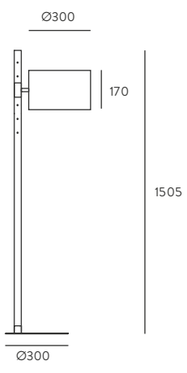

ES

Acabados

Metal	Pantalla	Madera
Negro Mate	Negro	Haya
Blanco Mate	Blanco	Haya

Materiales
Acero
Madera
Textil

Especificaciones (UE)
E27 Max. 60W (No incluida)
220-240 V, 50/60 Hz
IP20, Clase II

IP20

Clasificación Energética
A ++

Bombilla Recomendada
B211 (7, 9, 11W)

EN

Finishes

Metal	Shade	Wood
Matt Black	Black	Beech
Matt White	White	Beech

Materials
Steel
Wood
Fabric

Specifications (UE)
E27 Max. 60W (Not included)
220-240 V, 50/60 Hz
IP20, Class II

IP20

Energy Label
A ++

Recommended Bulb
B211 (7, 9, 11W)

Square

Designed by **Jana Chang / 2012**

P1133

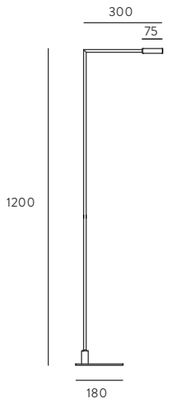

ES

Acabados
Metal
Negro

Materiales
Acero

Especificaciones (UE)
Chip Led integrado
5W - 2700K - 450 lm
12 V, 50/60 Hz
IP20, Clase II

IP20

Clasificación Energética
A ++

EN

Finishes
Metal
Black

Materials
Steel

Specifications (UE)
Chip Led integrated
5W - 2700K - 450 lm
12 V, 50/60 Hz
IP20, Class II

IP20

Energy Label
A ++

Pago

Designed by **Pepe Fornas / 2010**

P1126

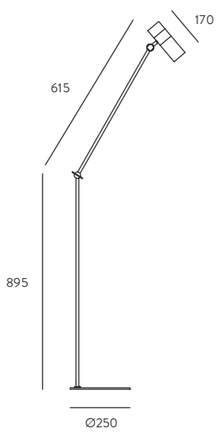

ES

Acabados

Metal

Blanco Brillo - Cromo
Negro Brillo - Oro Brillo
Negro Brillo - Cromo

Materiales

Acero

Especificaciones (UE)

GU10 Max. 50W (No incluida)
220-240 V, 50/60 Hz
IP20, Clase II

IP20 A++

Clasificación Energética

A ++

Bombilla Recomendada

B161 (5W)

EN

Finishes

Metal

Shinny White - Chrome
Shinny Black - Shinny Gold
Shinny Black - Chrome

Materials

Steel

Specifications (UE)

GU10 Max. 50W (Not included)
220-240 V, 50/60 Hz
IP20, Class II

IP20 A++

Energy Label

A ++

Recommended Bulb

B161 (5W)

tall and brilliant

Cohen

Designed by **Jana Chang / 2012**

P1122

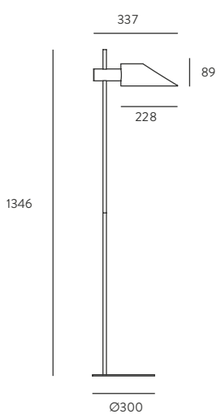

ES

Acabados

Cuerpo/Base	Tulipa
Cromo	Negro Brillo
Cromo	Blanco Brillo

Materiales
Acero

Especificaciones (UE)
E27 Max. 60W (No incluida)
220-240 V, 50/60 Hz
IP20, Clase II

IP20

Clasificación Energética
A ++

Bombilla Recomendada
B211 (7, 9, 11W)

EN

Finishes

Body/Base	Shade
Chrome	Shinny Black
Chrome	Shinny White

Materials
Steel

Specifications (UE)
E27 Max. 60W (Not included)
220-240 V, 50/60 Hz
IP20, Class II

IP20

Energy Label
A ++

Recommended Bulb
B211 (7, 9, 11W)

Catan

Designed by **AC Studio / 2019**

P1120

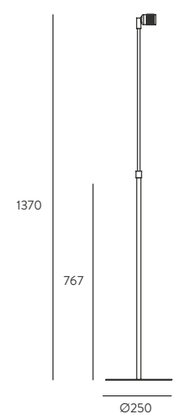

ES

Acabados
Metal
Negro Mate
Cromo

Materiales
Acero

Especificaciones (UE)
E27 Max. 60W (No incluida)
220-240 V, 50/60 Hz
IP20, Clase II

IP20

Clasificación Energética
A ++

Modificaciones Posibles
Accesorios disponibles en tarifa
Accesorio de la foto: 1125/60
Bombilla de la foto: B038
(No incluidos)

EN

Finishes
Metal
Matt Black
Chrome

Materials
Steel

Specifications (UE)
E27 Max. 60W (Not included)
220-240 V, 50/60 Hz
IP20, Class II

IP20

Energy Label
A ++

Possible Modifications
Accessories available are in price list
Accessory image: 1125/60
Bulb image: B038
(Not included)

Leng

Designed by **AC Studio / 2010**

P1087

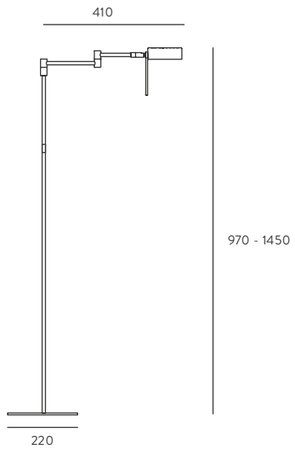

ES

Acabados

Metal

Cromo
Oro Mate

Materiales

Acero

Especificaciones (UE)

Bombilla G9 Max. 33W
(Incluida)
220-240 V, 50/60 Hz
IP20, Clase II

IP20

Clasificación Energética

B ++

EN

Finishes

Metal

Chrome
Matt Brass

Materials

Steel

Specifications (UE)

Bulb G9 Max. 33W
(Included)
220-240 V, 50/60 Hz
IP20, Class II

IP20

Energy Label

B ++

Ona

Designed by **JI Ballester / 2008**

P1029

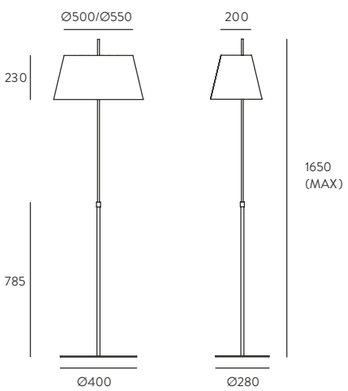

ES

Acabados

Metal	Textil
Níquel Satinado	Negro
Níquel Satinado	Blanco

Materiales
Acero
Pantalla Textil Lisa

Especificaciones (UE)
E27 - 2 x Max. 40W
(No incluida)
220-240 V, 50/60 Hz
IP20, Clase II

IP20

Clasificación Energética
A ++

Bombilla Recomendada
B211 (7, 9, 11W)

EN

Finishes

Metal	Fabric
Satin Nickel	Black
Satin Nickel	White

Materials
Steel
Smooth Fabric Shade

Specifications (UE)
E27 - 2 x Max. 40W
(Not included)
220-240 V, 50/60 Hz
IP20, Class II

IP20

Energy Label
A ++

Recommended Bulb
B211 (7, 9, 11W)

Tex

Designed by **AC Studio / 2012**

P1026

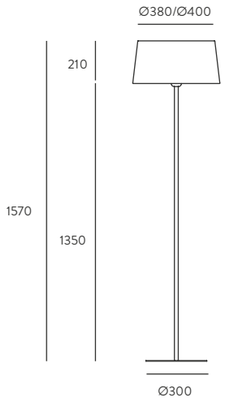

ES

Acabados
Metal
Blanco Mate
Negro Mate

Materiales
Acero

Especificaciones (UE)
E27 Max. 60W (No incluida)
220-240 V, 50/60 Hz
IP20, Clase II

IP20

Clasificación Energética
A ++

Pantalla imagen 151011/40

Pantalla no incluida

Bombilla Recomendada
B211 (7, 9, 11W)

EN

Finishes
Metal
Matt White
Matt Black

Materials
Steel

Specifications (UE)
E27 Max. 60W (Not included)
220-240 V, 50/60 Hz
IP20, Class II

IP20

Energy Label
A ++

Image reference shade 151011/40

Shade not included

Recommended Bulb
B211 (7, 9, 11W)

Trip

Designed by **AC Studio / 2008**

P1020

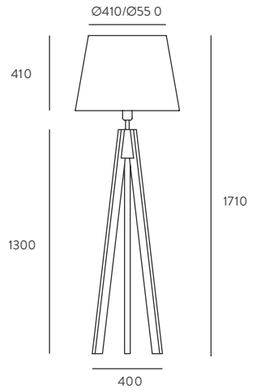

ES

Acabados
Madera
Haya

Materiales
Madera

Especificaciones (UE)
E27 Max. 60W
(No incluida)
220-240 V, 50/60 Hz
IP20, Clase II

IP20

Clasificación Energética
A ++

Pantalla imagen 031021/55

Pantalla no incluida

Bombilla Recomendada
B211 (7, 9, 11W)

EN

Finishes
Wood
Beech

Materials
Wood

Specifications (UE)
E27 Max. 60W
(Not included)
220-240 V, 50/60 Hz
IP20, Class II

IP20

Energy Label
A ++

Image reference shade 031021/55

Shade not included

Recommended Bulb
B211 (7, 9, 11W)

WALL LAMPS APLIQUES

258 FITO
259 AMBOR
261 ATIL
263 DALT
264 FOCUS
266 LYB
269 CLOCK
270 BOT
272 ALMON
274 ABBY
275 ABBACUS
276 ERTO
278 FLEXI LEATHER
280 FICUS
282 LUCA
283 LAITO
284 ALOA
286 FEST
288 HELMET
289 LIND
290 HELMET CURVE
291 RAIN
292 ATOM
294 LAN
297 DOBI
298 COSS
299 COSS
300 MARU
302 ZEN
303 SNOW FLAKE
304 LOTTO
305 ROSS
306 XTRA
307 LESS
308 DODO
309 BRUCE
310 SPIDER
311 FLEXOR
312 PILD
314 CAMB
316 LAOS
318 OSION
319 PAGO
320 TAN TAN
322 COHEN
323 GLOP
324 FIND
325 READ
326 EHY
327 CROPI
328 MINI LAITO
329 KASSY
330 ALBA
331 VASTER
332 HABAN
334 LINE
335 FER
336 MINIROSS
337 WHEEL

Fito

Designed by **Pepe Fornas / 2020**

A1286

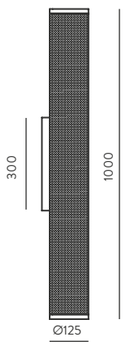

ES

Acabados

Metal	Rejilla
Negro Mate	Oro Mate

Materiales
Acero

Especificaciones (UE)
T8 Led 13W (Incluido)
3000K - 1200 lm
220-240 V, 50/60 Hz
IP20, Clase I

IP20

Clasificación Energética
A ++

Bombillas Recomendada
T8/13W

EN

Finishes

Metal	Rack
Matt Black	Matt Brass

Materials
Steel

Specifications (UE)
T8 Led 13W (Included)
3000K - 1200 lm
220-240 V, 50/60 Hz
IP20, Class I

IP20

Energy Label
A ++

Recommended Bulb
T8/13W

Ambor

Designed by **Pepe Fornas / 2019**

A1283

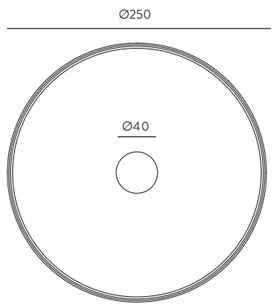

ES

Acabados

Florón	Difusor
Negro Mate	Opal

Materiales
Acero / Acrílico

Especificaciones (UE)
Bombillas G9 Led (Incluidas)
3 x 3W - 3000K - 810 lm
220-240 V, 50/60 Hz
IP20, Clase I

IP20

Clasificación Energética
A ++

Bombilla Recomendada
B005

EN

Finishes

Canopy	Diffuser
Matt Black	Opal

Materials
Steel / Acrylic Glass

Specifications (UE)
G9 Led Bulbs (Included)
3 x 3W - 3000K - 810 lm
220-240 V, 50/60 Hz
IP20, Class I

IP20

Energy Label
A ++

Recommended Bulb
B005

Timeless.

Atil

Designed by **Pepe Fornas / 2019**

A1281

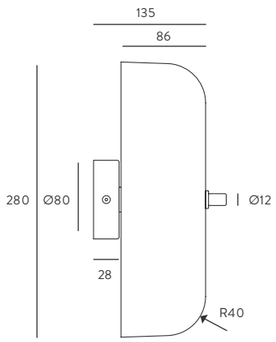

ES

Acabados

Metal	Tulipa
Negro Mate	Opal
Oro Mate	Opal

Materiales
Acero / Vidrio

Especificaciones (UE)
Bombillas G9 Led (Incluidas)
2 x 5W - 2700K - 900 lm
220-240 V, 50/60 Hz
IP20, Clase I

IP20

Clasificación Energética
A ++

Bombillas Incluidas
B005/5W

EN

Finishes

Metal	Shade
Matt Black	Opal
Matt Brass	Opal

Materials
Steel / Glass

Specifications (UE)
G9 Led Bulbs (Included)
2 x 5W - 2700K - 900 lm
220-240 V, 50/60 Hz
IP20, Class I

IP20

Energy Label
A ++

Bulbs Included
B005/5W

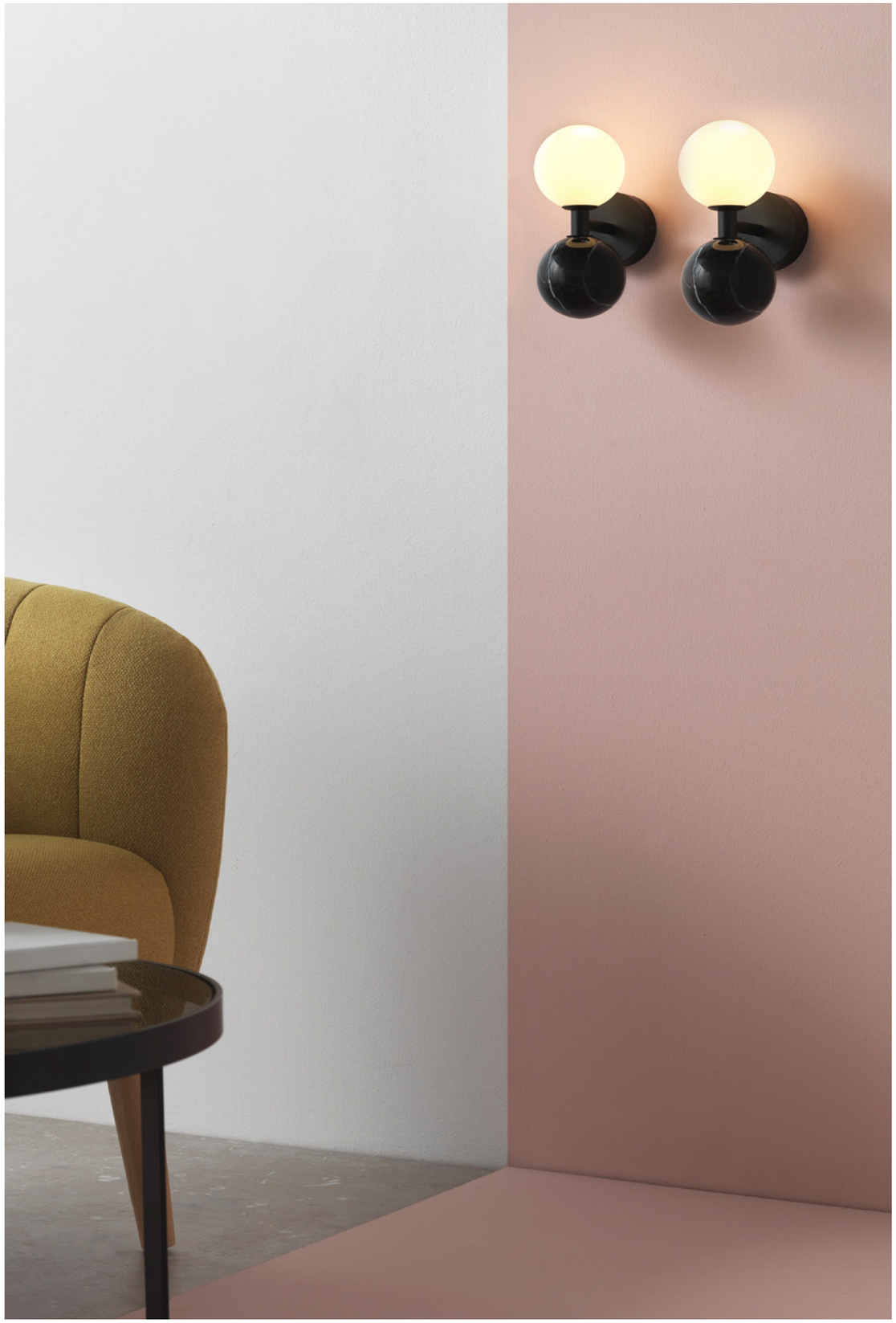

Dalt

Designed by **Pepe Fornas / 2019**

A1280

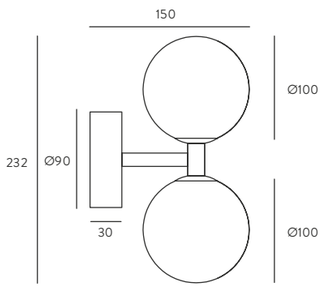

ES

Acabados

Metal	Mármol	Tulipa
Negro Mate	Blanco	Opal
Oro Envejecido	Verde	Opal
Negro Mate	Negro	Opal

Materiales
Acero / Mármol / Vidrio

Especificaciones (UE)
Bombilla G9 Led (Incluida)
5W - 3000K - 450 lm
220-240 V, 50/60 Hz
IP20, Clase I

IP20

Clasificación Energética
A ++

Bombilla Recomendada
B005/5W

EN

Finishes

Body	Marble	Glass Shade
Matt Black	White	Opal
Aged Gold	Green	Opal
Matt Black	Black	Opal

Materials
Steel / Marble / Glass

Specifications (UE)
Bulb G9 Led (Included)
5W - 3000K - 450 lm
220-240 V, 50/60 Hz
IP20, Class I

IP20

Energy Label
A ++

Recommended Bulb
B005/5W

Focus

Designed by **Pepe Fornas / 2019**

A1279

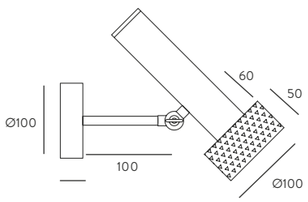

ES

Acabados

Cuerpo	Cabeza
Negro Mate	Oro Viejo
Negro Mate	Níquel
Negro Mate	Antracita

Materiales
Acero / Aluminio

Especificaciones (UE)
Bombilla GU10 Led (Incluida)
5W - 3000K - 450 lm
220-240 V, 50/60 Hz
IP20, Clase I

IP20

Clasificación Energética
A ++

Modificaciones Posibles
Acabados cabeza

Bombilla Recomendada
B161

EN

Finishes

Body	Head
Matt Black	Aged Gold
Matt Black	Nickel
Matt Black	Anthracite

Materials
Steel / Aluminium

Specifications (UE)
GU10 Led Bulb (Included)
5W - 3000K - 450 lm
220-240 V, 50/60 Hz
IP20, Class I

IP20

Energy Label
A ++

Possible Modifications
Head finishes

Recommended Bulb
B161

Technical light,
decorative heart

Lyb

Designed by **Pepe Fornas / 2019**

A1274

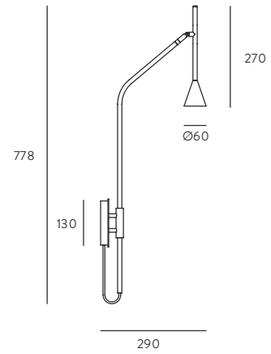

ES

Acabados
Metal
Negro Mate

Materiales
Acero

Especificaciones (UE)
Led integrado 5W,
3000K - 450 lm
12 V, 50/60 Hz
IP20, Clase I

IP20

Clasificación Energética
A ++

Touch Me Dimerable

EN

Finishes
Metal
Matt Black

Materials
Steel

Specifications (UE)
Led integrated 5W,
3000K - 450 lm
12 V, 50/60 Hz
IP20, Class I

IP20

Energy Label
A ++

Touch Me Dimmable

CLOCK...

no marques las horas

Clock

Designed by **AC Studio / 2019**

A1273

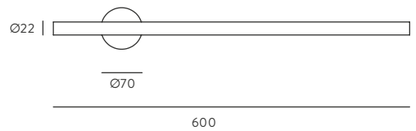

ES

Acabados
Metal
Negro Mate

Materiales
Acero

Especificaciones (UE)
Tira Led integrada
12W - 3000K - 1080 lm
12 V, 50/60 Hz
IP20, Clase I

IP20

Clasificación Energética
A ++

EN

Finishes
Metal
Matt Black

Materials
Steel

Specifications (UE)
Strip Led integrated
12W - 3000K - 1080 lm
12 V, 50/60 Hz
IP20, Class I

IP20

Energy Label
A ++

Bot

Designed by **Pepe Fornas / 2019**

A1272

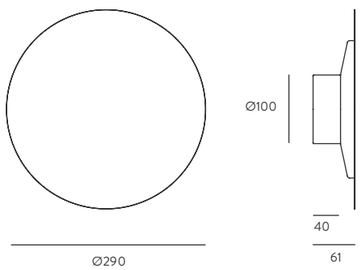

ES

Acabados
Metal
Negro Mate
Blanco Mate

Materiales
Acero

Especificaciones (UE)
Led integrado
18W - 3000K - 1620 lm
12 V, 50/60 Hz
IP20, Clase I

IP20

Clasificación Energética
A ++

EN

Finishes
Metal
Matt Black
Matt White

Materials
Steel

Specifications (UE)
Led integrated
18W - 3000K - 1620 lm
12 V, 50/60 Hz
IP20, Class I

IP20

Energy Label
A ++

La luz decorativa industrial y moderna se reúne para crear el aplique Bot, su estructura metálica redonda y su iluminación led brindan una luz decorativa, para iluminar su hogar.

Industrial and modern decorative light meet to create the wall lamp Bot, its round metalic structure and the integrated led strip give you the decorative light with it pinch of industrial to light your home.

Almon

Designed by **Pepe Fornas / 2018**

A1264

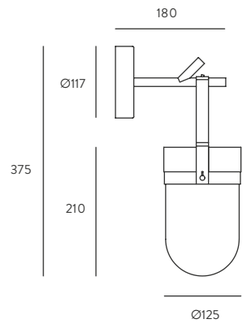

ES

Acabados

Metal	**Cristal (Incluido)**
Negro Mate	Opal
Oro Mate (detalles)	
Piel Marrón	

Materiales

Acero
Vidrio Soplado
Cuero

Especificaciones (UE)

Bombilla G9 Led (Incluida)
5W - 2700K - 450 lm
220-240 V, 50/60 Hz
IP20, Clase I

IP20

Clasificación Energética

A ++

Bombilla Recomendada

B005/5W

EN

Finishes

Metal	**Shade (Included)**
Matt Black	Opal
Matt Brass (details)	
Brown Leather	

Materials

Steel
Blown Glass
Leather

Specifications (UE)

Bulb G9 Led (Included)
5W - 2700K - 450 lm
220-240 V, 50/60 Hz
IP20, Class I

IP20

Energy Label

A ++

Recommended Bulb

B005/5W

Abby

Designed by **AC Studio / 2018**

A1259

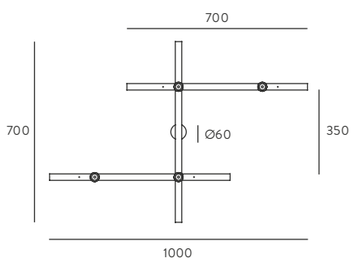

ES

Acabados

Metal
Oro Mate
Bronce

Materiales
Acero

Especificaciones (UE)
4 x E27 Max. 60W (No incluida)
220-240 V, 50/60 Hz
IP20, Clase I

IP20

Clasificación Energética
A ++

Modificaciones Posibles
Accesorios disponibles en pág. 339
Accesorio de la foto: 1096/25 disco de alabastro y 1038/250-350 mm
Bombilla de la foto: B038/ORO
(No incluidos)

EN

Finishes

Metal
Matt Brass
Bronze

Materials
Steel

Specifications (UE)
4 x E27 Max. 60W (Not included)
220-240 V, 50/60 Hz
IP20, Class I

IP20

Energy Label
A ++

Possible Modifications
Accessories available are on page 339
Accessory image: 1096/25 alabaster disc and 1038/250-350 mm
Bulb image: B038/GOLD
(Both not included)

Abbacus

Designed by **Pepe Fornas / 2018**

A1258

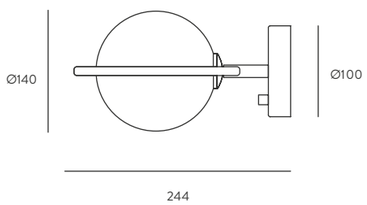

ES

Acabados

Metal	**Cristal (Incluido)**
Negro Mate	Opal/Transparente
Oro Mate	Opal/Transparente

Materiales
Acero
Vidrio Soplado

Especificaciones (UE)
Bombilla G9 (Incluida)
5W - 450 lm - 2700K
220-240 V, 50/60 Hz
IP20, Clase I

IP20

Clasificación Energética
A ++

Bombilla Incluida
B005/5W

EN

Finishes

Metal	**Glass Shade (Included)**
Matt Black	Opal/Clear
Matt Brass	Opal/Clear

Materials
Steel
Blown Glass

Specifications (UE)
Bulb G9 (Included)
5W - 450 lm - 2700K
220-240 V, 50/60 Hz
IP20, Class I

IP20

Energy Label
A ++

Bulb Included
B005/5W

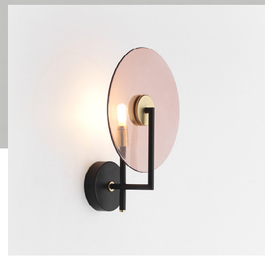

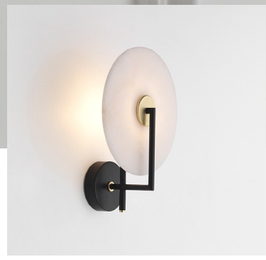

Erto

Designed by **AC Studio / 2018**

A1257

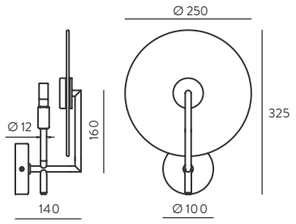

ES

Acabados

Metal

Negro Mate
Oro Mate (detalles)

Materiales

Acero

Especificaciones (UE)

G9 LED (Incluida)
5W - 2700K - 450 lm
220-240 V, 50/60 Hz
IP20, Clase I

IP20

Accesorio Imagen (No incluido)

1089 - Disco metal rayado
Otras opciones en pág. 339

Clasificación Energética

A ++

Bombilla Recomendada

B005/5W

EN

Finishes

Metal

Matt Black
Matt Brass (details)

Materials

Steel

Specifications (UE)

G9 LED (Included)
5W - 2700K - 450 lm
220-240 V, 50/60 Hz
IP20, Class I

IP20

Image Accessory (Not Included)

1089 - Stripped metal disc
Other options on page 339

Energy Label

A ++

Recommended Bulb

B005/5W

Flexi Leather

Designed by **AC Studio / 2018**

A1248 - A1247

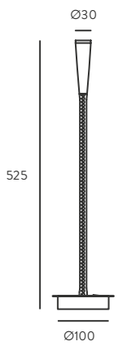

ES

Acabados

Metal A1248	**Piel**
Oro Mate	Piel Oscura
Metal A1247	**Piel**
Bronce	Piel Clara

Materiales
Acero
Piel

Especificaciones (UE)
Led integrado
3W - 3000K - 270 lm
12 V, 50/60 Hz
IP20, Clase I

IP20

Clasificación Energética
A ++

EN

Finishes

Metal A1248	**Leather**
Matt Brass	Dark Brown
Metal A1247	**Leather**
Bronze	Light Brown

Materials
Steel
Leather

Specifications (UE)
Led integrated
3W - 3000K - 270 lm
12 V, 50/60 Hz
IP20, Class I

IP20

Energy Label
A ++

Ficus

Designed by **JF Sevilla / 2017**

A1243

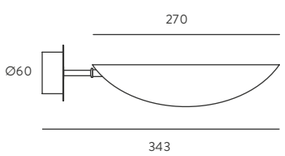

ES

Acabados

Cuerpo	Tulipa
Negro Mate	Negro Mate
Oro Mate	Negro Mate

Materiales
Acero

Especificaciones (UE)
G9 (Incluida)
5W - 2700K - 450 lm
220-240 V, 50/60 Hz
IP20, Clase I

IP20

Clasificación Energética
A ++

Bombilla Recomendada
B005/5W

EN

Finishes

Body	Shade
Matt Black	Matt Black
Matt Brass	Matt Black

Materials
Steel

Specifications (UE)
G9 (Included)
5W - 2700K - 450 lm
220-240 V, 50/60 Hz
IP20, Class I

IP20

Energy Label
A ++

Recommended Bulb
B005/5W

Integrar piezas de diseño orgánico en el espacio que se habita permite aportar calidez, creando un interiorismo más acogedor. El aplique Ficus está inspirado en las grandes y brillantes hojas de la planta del ficus elástica, originaria de Asia. Su tulipa de acero, con acabado en negro, puede colocarse en dos posiciones, según tus necesidades lumínicas. La frescura del mundo vegetal llevada a la sofisticación más armoniosa.

Integrating pieces of organic design in the living space allows to bring warmth, creating a more welcoming interior design. The Ficus wall lamp is inspired by the large and bright leaves of the ficus plant, originally from Asia. Its steel shade, with black finish, can be placed in two positions, according to your lighting needs. The freshness of the vegetal world carry to the most harmonious sophistication.

Luca

Designed by **AC Studio / 2017**

A1237

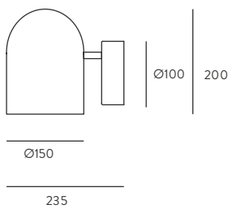

ES

Acabados
Metal
Negro

Materiales
Acero

Especificaciones (UE)
E27 Max. 60W
(No incluida)
220-240 V, 50/60 Hz
IP20, Clase I

IP20

Clasificación Energética
A ++

Bombilla Recomendada
B211 (7, 9, 11W)

EN

Finishes
Metal
Black

Materials
Steel

Specifications (UE)
E27 Max. 60W
(Not included)
220-240 V, 50/60 Hz
IP20, Class I

IP20

Energy Label
A ++

Recommended Bulb
B211 (7, 9, 11W)

Laito

Designed by **JF Sevilla / 2017**

A1231

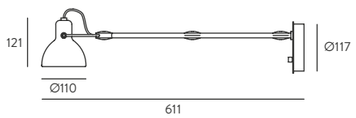

ES

Acabados
Metal
Blanco Mate
Oro Mate (brazo)

Materiales
Acero

Especificaciones (UE)
E14 Max. 60W (No incluida)
220-240 V, 50/60 Hz
IP20, Clase I

IP20

Bombilla Recomendada
B116-2

EN

Finishes
Metal
Matt White
Matt Brass (arm)

Materials
Steel

Specifications (UE)
E14 Max. 60W (Not included)
220-240 V, 50/60 Hz
IP20, Class I

IP20

Recommended Bulb
B116-2

Aloa

Designed by **Fornasevi / 2017**

A1227

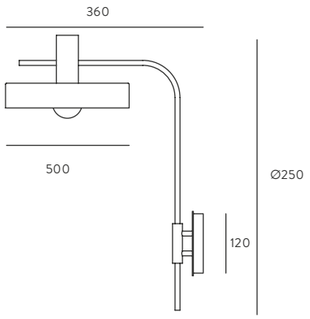

ES

Acabados

Metal	Difusor Interior
Negro Mate	Oro Brillo

Materiales
Acero

Especificaciones (UE)
E27 Max. 60W (No incluida)
220-240 V, 50/60 Hz
IP20, Clase I

IP20

Clasificación Energética
A ++

Bombilla Imagen
B038/ORO

EN

Finishes

Metal	Diffuser
Matt Black	Shinny Gold

Materials
Steel

Specifications (UE)
E27 Max. 60W (Not included)
220-240 V, 50/60 Hz
IP20, Class I

IP20

Energy Label
A ++

Bulb Image
B038/GOLD

El vidrio es un material decorativo que nos resulta acogedor y relajante. Tiene una pátina de emoción, de vuelta a los objetos tradicionales que han rodeado nuestras vidas, pero aplicados ahora a diseños contemporáneos. El aplique Fest tiene una base de vidrio que puedes elegir en tonos diferentes. Gracias a la tecnología led su luz genera un ambiente limpio y cálido, muy relacionado con la nostalgia.

Glass is a decorative material that is cozy and relaxing. It has a mist of emotions, taking you back to the traditional objects that have surrounded our lives, but now applied to contemporary designs. The Fest wall lamp has a glass base that you can choose from in different finish.

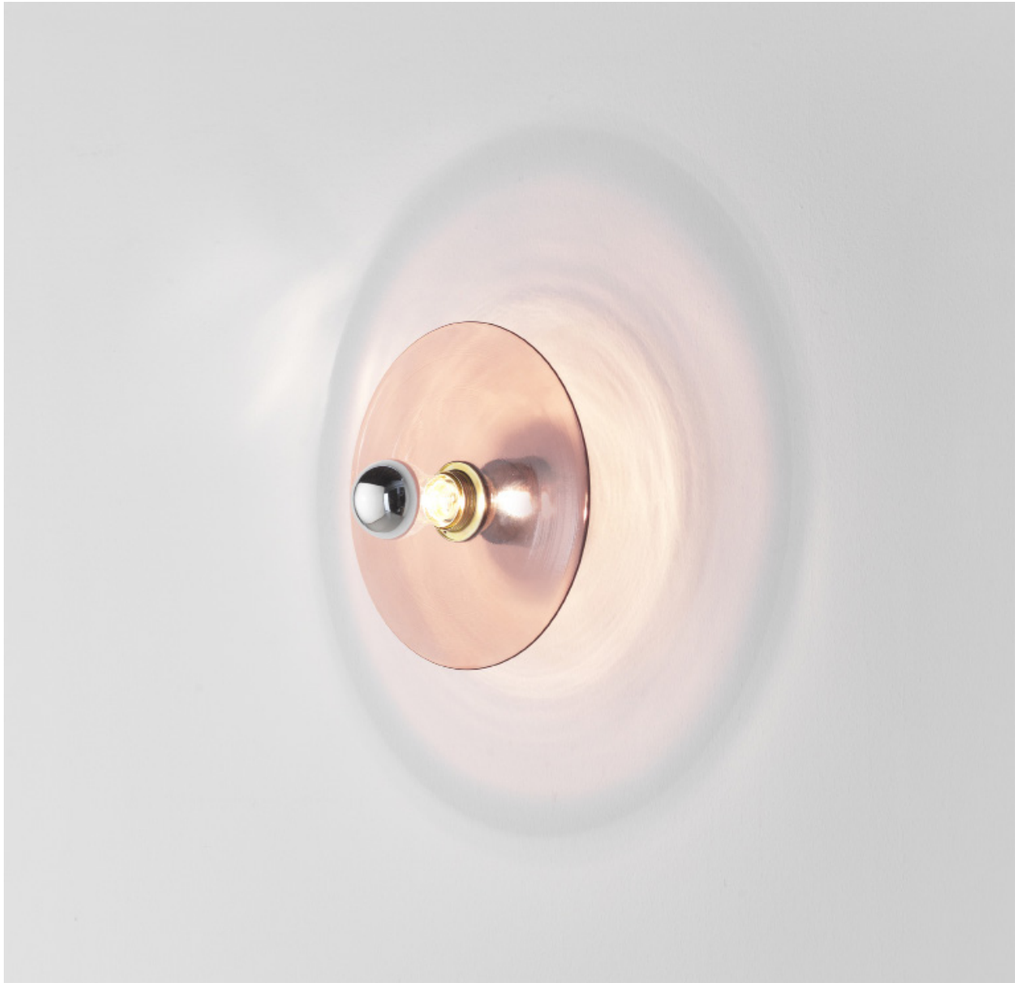

Fest

Designed by **JF Sevilla / 2016**

A1223

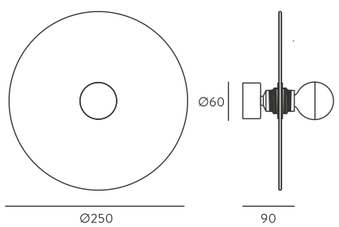

ES

Acabados

Metal	Cristal
Oro Brillo	Ambar
Cromo	Rosa
Blanco	Azul Oscuro
Negro	Turquesa
	Marrón

Materiales
Acero
Cristal

Especificaciones (UE)
E27 Max. 60W (No incluida)
220-240 V, 50/60 Hz, IP20, Clase I

IP20

Clasificación Energética
A ++

Bombilla Imagen
B038/CROMO

EN

Finishes

Metal	Cable
Shinny Gold	Amber
Chrome	Pink
White	Dark Blue
Black	Turquoise
	Brown

Materials
Steel
Glass

Specifications (UE)
E27 Max. 60W (Not included)
220-240 V, 50/60 Hz, IP20, Class I

IP20

Energy Label
A ++

Bulb Image
B038/CHROME

Helmet

Designed by **Pepe Fornas / 2016**

A1221

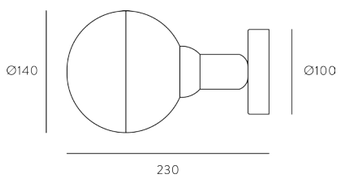

ES

Acabados

Metal
Oro (Brillo o Mate)
Negro Mate
Cromo

Materiales
Acero
Vidrio Soplado

Especificaciones (UE)
E27 (No incluida)
2700K - 270 lm
220-240 V, 50/60 Hz
IP20, Clase I

IP20

Clasificación Energética
A ++

Bombilla para A1221
B033/COB - Opal
B034/COB - Transparente

EN

Finishes

Metal
Shinny Gold or Matt Brass
Matt Black
Chrome

Materials
Steel
Blown Glass

Specifications (UE)
E27 (Not included)
2700K - 270 lm
220-240 V, 50/60 Hz
IP20, Class I

IP20

Energy Label
A ++

Bulb for A1221
B033/COB - Opal
B034/COB - Clear

Lind

Designed by **Agustín Gascón / 2020**

A1220

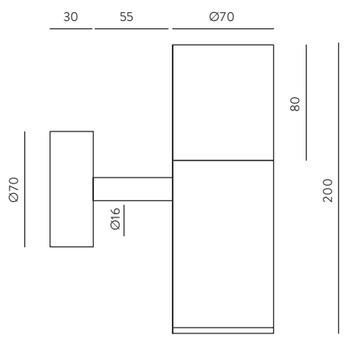

ES

Acabados

Metal
Oro Mate - Negro Mate

Tulipa
Alabastro

Materiales
Acero
Alabastro

Especificaciones (UE)
G9 (Incluida)
5W - 3000K - 450 lm
220-240 V, 50/60 Hz
IP20, Clase I

IP20

Clasificación Energética
A ++

Bombilla Recomendada
B005/5W

EN

Finishes

Metal
Matt Brass - Matt Black

Shade
Alabaster

Materials
Steel
Alabaster

Specifications (UE)
G9 (Included)
5W - 3000K - 450 lm
220-240 V, 50/60 Hz
IP20, Class I

IP20

Energy Label
A ++

Recommended Bulb
B005/5W

Helmet Curve

Designed by **Pepe Fornas / 2016**

A1219

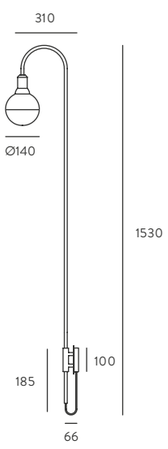

ES

Acabados
Metal
Oro Mate
Negro Mate

Materiales
Acero
Vidrio Soplado

Especificaciones (UE)
E27 - B033/COB incluida (opal)
3W - 3000K - 270 lm
220-240 V, 50/60 Hz
IP20, Clase I

IP20

Clasificación Energética
A ++

Modificaciones Posibles
B034/COB - Transparente

EN

Finishes
Metal
Matt Brass
Matt Black

Materials
Steel
Blown Glass

Specifications (UE)
E27 - B033/COB included (opal)
3W - 3000K - 270 lm
220-240 V, 50/60 Hz
IP20, Class I

IP20

Energy Label
A ++

Possible Modifications
B034/COB - Clear

Rain

Designed by **JF Sevilla / 2020**

A1218/rev/oro

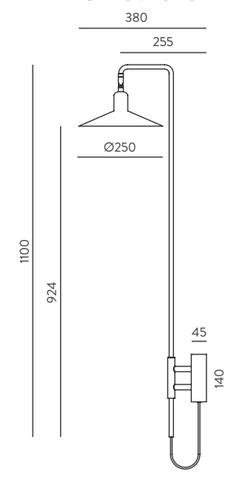

ES

Acabados
Metal
Oro Mate

Materiales
Latón

Especificaciones (UE)
E27 (No incluida)
220-240 V, 50/60 Hz
IP20, Clase I

IP20

Accesorios No Incluidos

Clasificación Energética
A ++

Bombillas Recomendadas
B046/COB
COBLED

EN

Finishes
Metal
Matt Brass

Materials
Brass

Specifications (UE)
E27 (Not included)
220-240 V, 50/60 Hz
IP20, Class I

IP20

Accesories Not Included

Energy Label
A ++

Recommended Bulbs
B046/COB
COBLED

Atom

Designed by **AC Studio / 2016**

A1214

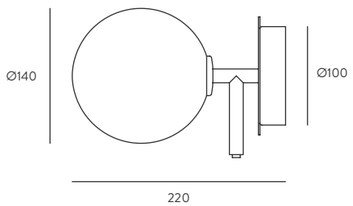

ES

Acabados

Metal	Cristal (Incluido)
Negro Mate	Opal/Transparente
Oro Mate	Opal/Transparente

Materiales
Acero
Vidrio Soplado

Especificaciones (UE)
Bombilla G9 (Incluida)
5W - 450 lm - 2700K
220-240 V, 50/60 Hz
IP20, Clase I

IP20

Clasificación Energética
A ++

Bombilla Incluida
B005/5W

EN

Finishes

Metal	Glass Shade (Included)
Matt Black	Opal/Clear
Matt Brass	Opal/Clear

Materials
Steel
Blown Glass

Specifications (UE)
Bulb G9 (Included)
5W - 450 lm - 2700K
220-240 V, 50/60 Hz
IP20, Class I

IP20

Energy Label
A ++

Bulb Included
B005/5W

des proportions
MAGNIFIQUES

Lan

Designed by **Pepe Fornas / 2015**

A1210

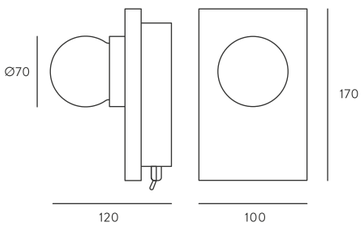

ES

Acabados

Metal	Mármol	Cristal
Oro Mate	Blanco	Opal
Oro Mate	Negro	Opal

Materiales
Acero
Mármol
Cristal Soplado

Especificaciones (UE)
Chip Led integrado
3W - 2700K - 270 lm
12 V, 50/60 Hz
IP20, Clase I

IP20

Clasificación Energética
A ++

EN

Finishes

Metal	Marble	Glass
Matt Brass	White	Opal
Matt Brass	Black	Opal

Materials
Steel
Marble
Blown Glass

Specifications (UE)
Chip Led integrated
3W - 2700K - 270 lm
12 V, 50/60 Hz
IP20, Class I

IP20

Energy Label
A ++

YOUR LIGHT FOR CONTRACT PROJECTS

Dobi

Designed by **AC Studio / 2015**

A1207

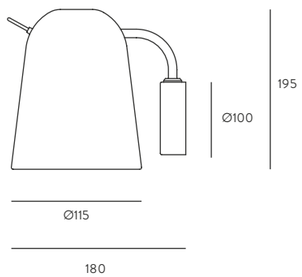

ES

Acabados

Metal

Negro Mate
Blanco Mate

Materiales

Acero

Especificaciones (UE)

E14 Max. 40W (No incluida)
220-240 V, 50/60 Hz
IP20, Clase I

IP20

Clasificación Energética

A ++

Bombilla Recomendada

B116-2 (5W)

EN

Finishes

Metal

Matt Black
Matt White

Materials

Steel

Specifications (UE)

E14 Max. 40W (Not included)
220-240 V, 50/60 Hz
IP20, Class I

IP20

Energy Label

A ++

Recommended Bulb

B116-2 (5W)

Coss

Designed by **AC Studio / 2020**

A1203/60

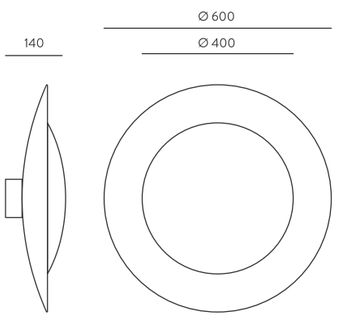

ES

Acabados

Cúpula	Difusor
Negro	Negro
Blanco	Blanco
	Oro Mate
	Cromo

Materiales
Acero
Acrílico

Medidas Difusor
Diámetro 40 cm

Especificaciones (UE)
Tira Led integrada
24W - 3000K - 2160 lm
220-240 V, 50/60 Hz, IP20, Clase I

IP20 A++

Clasificación Energética
A ++

EN

Finishes

Dome	Diffuser
Black	Black
White	White
	Matt Brass
	Chrome

Materials
Steel
Acrylic

Sizes Diffuser
Diameter 40 cm

Specifications (UE)
Strip Led integrated
24W - 3000K - 2160 lm
220-240 V, 50/60 Hz, IP20, Class I

IP20 A++

Energy Label
A ++

Coss

Designed by **AC Studio / 2020**

A1203/40

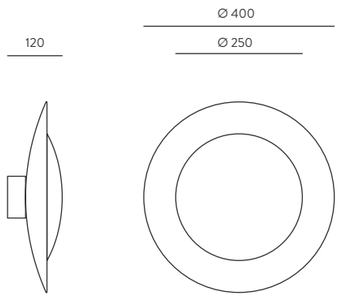

ES

Acabados

Cúpula	Difusor
Negro	Negro
Blanco	Blanco
	Oro Mate
	Cromo

Materiales
Acero
Acrílico

Medidas Difusor
Diámetro 25 cm

Especificaciones (UE)
Tira Led integrada
12W - 3000K - 1080 lm
220-240 V, 50/60 Hz, IP20, Clase I

IP20 A++

Clasificación Energética
A ++

EN

Finishes

Dome	Diffuser
Black	Black
White	White
	Matt Brass
	Chrome

Materials
Steel
Acrylic

Sizes Diffuser
Diameter 25 cm

Specifications (UE)
Strip Led integrated
12W - 3000K - 1080 lm
220-240 V, 50/60 Hz, IP20, Class I

IP20 A++

Energy Label
A ++

El aplique Maru nos recuerda el poder que poseen las piezas sencillas para cambiar radicalmente el estilo de un ambiente. Es minimalista y de líneas puras: un cilindro de acero unido al soporte de pared. Su estructura permite rotar y orientar la altura de la luz, por lo que es perfecto para iluminar espacios de lectura o para colocarlo junto al cabecero de la cama.

The Maru wall lamp reminds us of the power of simple pieces that radically changes the style of an environment. It's minimalism and pure lines: a steel cylinder attached to the wall support. The structure allows to rotate the head and point the height of the light, so it is perfect to light up the reading spaces or to place it next to the headboard of the bed.

Maru

Designed by **JF Sevilla / 2015**

A1194

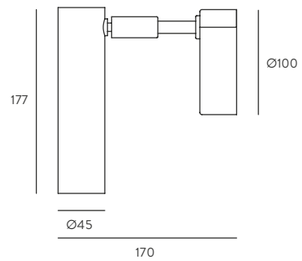

ES

Acabados

Florón	Cabeza
Negro Mate	Oro Mate
Negro Mate	Negro Mate

Materiales
Acero

Especificaciones (UE)
Chip Led integrado
3W - 3150K - 270 lm
12 V, 50/60 Hz
IP20, Clase I

IP20

Clasificación Energética
A ++

EN

Finishes

Canopy	Head
Matt Black	Matt Brass
Matt Black	Matt Black

Materials
Steel

Specifications (UE)
Chip Led Integrated
3W - 3150K - 270 lm
12 V, 50/60 Hz
IP20, Class I

IP20

Energy Label
A ++

Zen

Designed by **AC Studio / 2014**

A1180

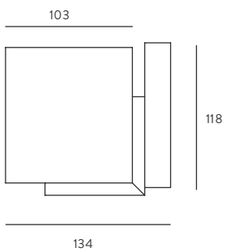

ES

Acabados

Metal	Cristal
Cromo	Opal

Materiales
Acero
Cristal

Especificaciones (UE)
Bombilla G9 (Incluida)
5W - 2700K - 450 lm
220-240 V, 50/60 Hz
IP20, Clase I

IP20

Clasificación Energética
A ++

Bombilla Recomendada
B005/5W

EN

Finishes

Metal	Glass
Chrome	Opal

Materials
Steel
Glass

Specifications (UE)
Bulb G9 (Included)
5W - 2700K - 450 lm
220-240 V, 50/60 Hz
IP20, Class I

IP20

Energy Label
A ++

Recommended Bulb
B005/5W

Snow Flake

Designed by **Jana Chang / 2014**

A1179

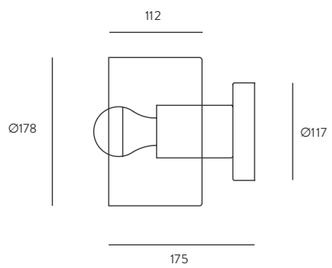

ES

Acabados

Metal	Cristal
Oro Brillo	Transparente
Cromo	Transparente

Materiales
Acero
Vidrio Soplado

Especificaciones (UE)
E27 Max. 60W
(No incluida)
220-240 V, 50/60 Hz
IP20, Clase I

IP20

Clasificación Energética
A ++

Bombilla Imagen
B038/CROMO

EN

Finishes

Metal	Glass Shade
Shinny Gold	Clear
Chrome	Clear

Materials
Steel
Blown Glass

Specifications (UE)
E27 Max. 60W
(Not included)
220-240 V, 50/60 Hz
IP20, Class I

IP20

Energy Label
A ++

Bulb Image
B038/CHROME

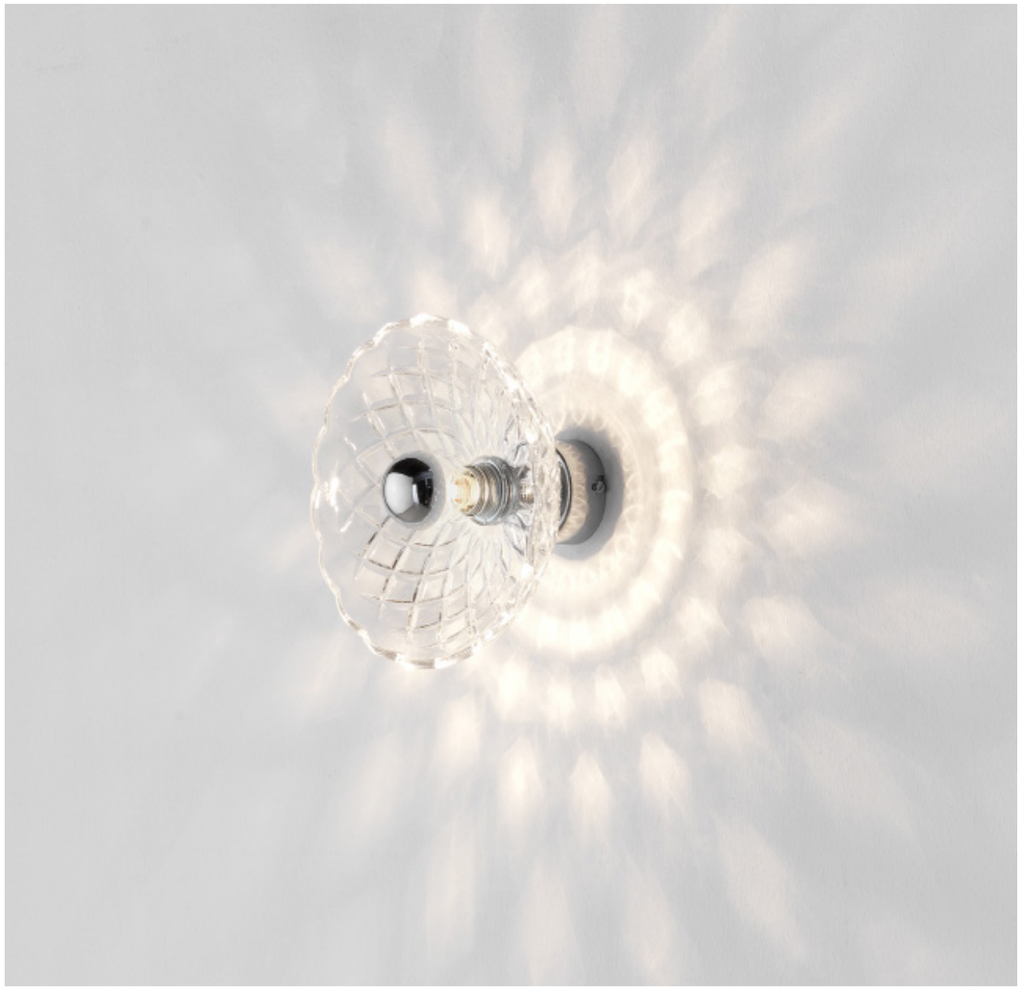

Lotto

Designed by **AC Studio / 2014**

A1176 / A1175 / A1174

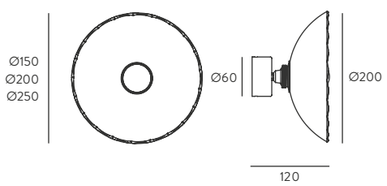

ES

Acabados

Metal	Cristal
Oro Brillo	Transparente
Cromo	Transparente
Blanco	Transparente
Negro	Transparente

Materiales
Acero
Cristal

Especificaciones (UE)
Bombilla Led incluida - B030
2W - 2700K - 180 lm
IP20, Clase I

IP20

Clasificación Energética
A ++

Medidas
A1176 - Ø250 x 150
A1175 - Ø200 x 120
A1174 - Ø150 x 100

EN

Finishes

Metal	Glass
Shinny Gold	Clear
Chrome	Clear
White	Clear
Black	Clear

Materials
Steel
Glass

Specifications (UE)
Bulb Led included - B030
2W - 2700K - 180 lm
IP20, Class I

IP20

Energy Label
A ++

Sizes
A1176 - Ø250 x 150
A1175 - Ø200 x 120
A1174 - Ø150 x 100

Ross

Designed by **AC Studio / 2014**

A1173

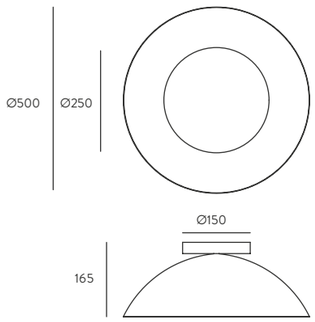

ES

Acabados

Cúpula Interior	Cúpula Exterior
Oro Mate	Blanco Mate
Cromo	Blanco Mate
Oro Brillo	Blanco Mate
Negro Mate	Blanco Mate

Materiales
Acero

Especificaciones (UE)
G9 Led (Incluida)
3W - 2700K - 810 lm
220-240 V, 50/60 Hz
IP20, Clase I

IP20

Clasificación Energética
A ++

Bombilla Recomendada
B005

EN

Finishes

Metal Small	Metal Big
Matt Brass	Matt White
Chrome	Matt White
Shinny Gold	Matt White
Matt Black	Matt White

Materials
Steel

Specifications (UE)
G9 Led (Included)
3W - 2700K - 810 lm
220-240 V, 50/60 Hz
IP20, Class I

IP20

Energy Label
A ++

Recommended Bulb
B005

Xtra

Designed by **AC Studio / 2014**

A1172

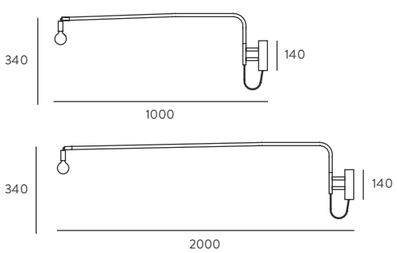

ES

Acabados

Metal	Portalámparas
Negro Mate	Oro Brillo

Materiales
Acero

Especificaciones (UE)
E27 Max. 60W (No incluida)
220-240 V, 50/60 Hz
IP20, Clase I

IP20

Clasificación Energética
A ++

Bombilla Imagen
B040

Medidas
1000 mm

EN

Finishes

Metal	Lampholder
Matt Black	Shinny Gold

Materials
Steel

Specifications (UE)
E27 Max. 60W (Not included)
220-240 V, 50/60 Hz
IP20, Class I

IP20

Energy Label
A ++

Bulb Image
B040

Sizes
1000 mm

Less

Designed by **JF Sevilla / 2014**

A1171

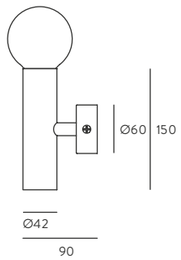

ES

Acabados
Metal
Oro Mate
Cromo
Negro Mate

Materiales
Acero

Especificaciones (UE)
E27 Max. 33W
(No incluida)
220-240 V, 50/60 Hz
IP20, Clase I

IP20

Bombilla Imagen
B019

Clasificación Energética
A ++

EN

Finishes
Metal
Matt Brass
Chrome
Matt Black

Materials
Steel

Specifications (UE)
E27 Max. 33W
(Not included)
220-240 V, 50/60 Hz
IP20, Class I

IP20

Bulb Image
B019

Energy Label
A ++

Dodo

Designed by **Jana Chang / 2013**

A1169

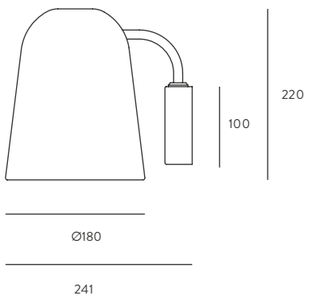

ES

Acabados
Metal
Negro Mate
Blanco Mate

Materiales
Acero

Especificaciones (UE)
E27 Max. 40W
(No incluida)
220-240 V, 50/60 Hz
IP20, Clase I

IP20

Clasificación Energética
A ++

Bombilla Recomendada
B211 (7, 9, 11W)

EN

Finishes
Metal
Matt Black
Matt White

Materials
Steel

Specifications (UE)
E27 Max. 40W
(Not included)
220-240 V, 50/60 Hz
IP20, Class I

IP20

Energy Label
A ++

Recommended Bulb
B211 (7, 9, 11W)

Bruce

Designed by **AC Studio / 2009**

A1167

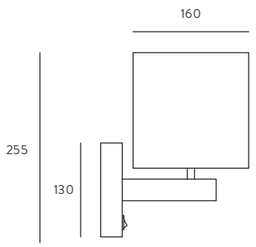

ES

Acabados
Metal Cromo
Textil Blanco

Materiales
Acero
Textil

Especificaciones (UE)
E27 Max. 60W (No incluida)
220-240 V, 50/60 Hz
IP20, Clase I

IP20

Clasificación Energética
A ++

Bombilla Recomendada
B211 (7, 9, 11W)

EN

Finishes
Metal Chrome
Fabric White

Materials
Steel
Fabric

Specifications (UE)
E27 Max. 60W (Not included)
220-240 V, 50/60 Hz
IP20, Class I

IP20

Energy Label
A ++

Recommended Bulb
B211 (7, 9, 11W)

Spider

Designed by **Fornasevi / 2013**

A1163

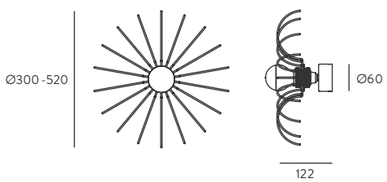

ES

Acabados
Metal
Oro Brillo
Cromo
Blanco
Negro

Materiales
Acero

Especificaciones (UE)
E27 Max. 60W
(No incluida)
220-240 V, 50/60 Hz
IP20, Clase I

IP20

Clasificación Energética
A ++

Bombilla Imagen
B038/ORO

EN

Finishes
Metal
Shinny Brass
Chrome
White
Black

Materials
Steel

Specifications (UE)
E27 Max. 60W
(Not included)
220-240 V, 50/60 Hz
IP20, Class I

IP20

Energy Label
A ++

Bulb Image
B038/GOLD

Flexor

Designed by **AC Studio / 2009**

A1151

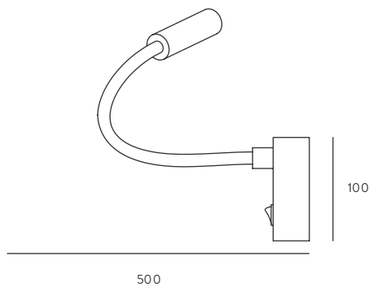

ES

Acabados
Metal
Negro Mate
Blanco Mate

Materiales
Acero
Silicona

Especificaciones (UE)
Led (Incluido)
3W - 3000K - 270 lm
12 V, 50/60 Hz
IP20, Clase I

IP20

Clasificación Energética
A ++

EN

Finishes
Metal
Matt Black
Matt White

Materials
Steel
Silicon

Specifications (UE)
Led (Included)
3W - 3000K - 270 lm
12 V, 50/60 Hz
IP20, Class I

IP20

Energy Label
A ++

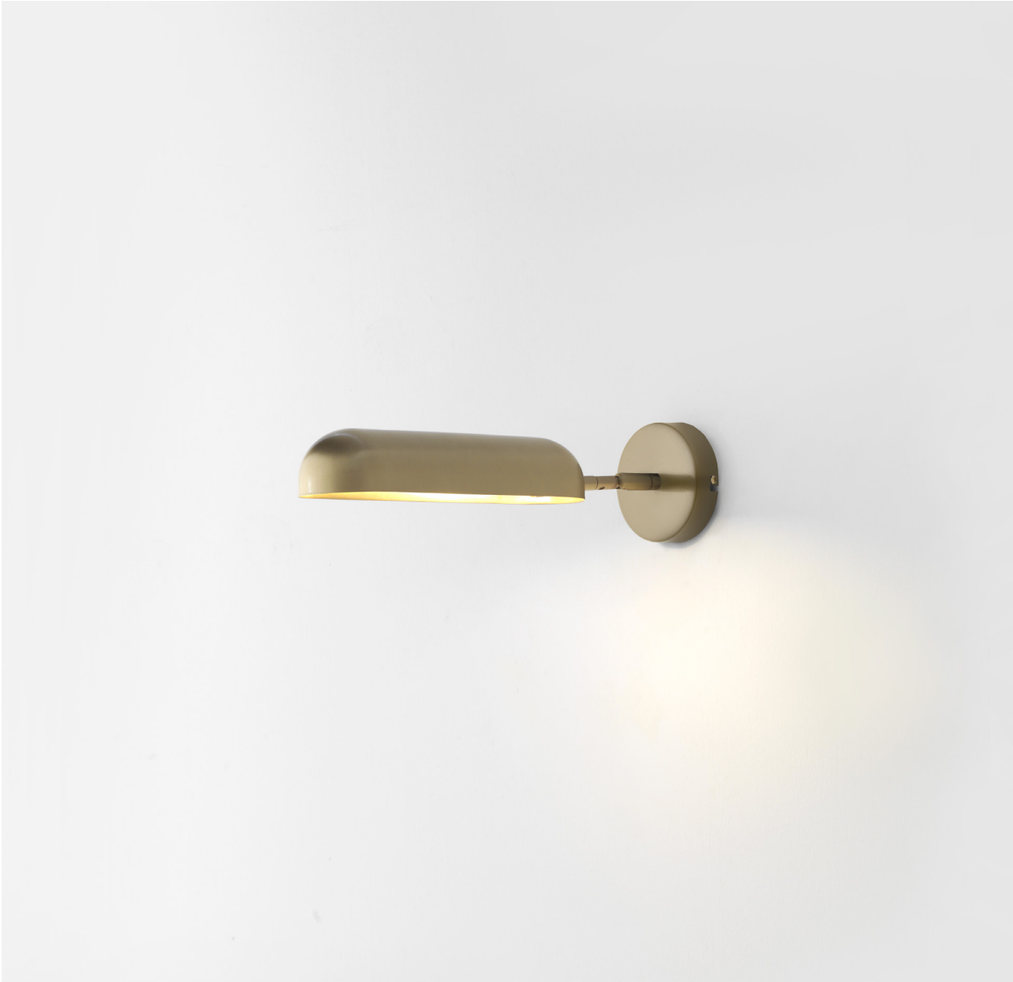

Pild

Designed by **Pepe Fornas / 2019**

A1149

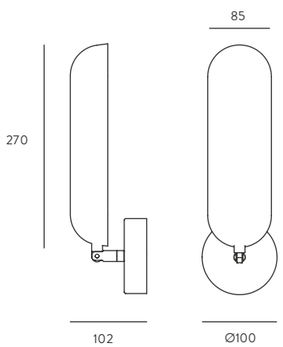

ES

Acabados

Metal

Negro Mate
Oro Mate

Materiales

Acero

Especificaciones (UE)

Bombilla G9 (No incluida)
3W - 270 lm - 2700K
220-240 V, 50/60 Hz
IP20, Clase I

IP20

Clasificación Energética

A ++

Bombilla Recomendada

B005

EN

Finishes

Metal

Matt Black
Matt Brass

Materials

Steel

Specifications (UE)

Bulb G9 (Not included)
3W - 270 lm - 2700K
220-240 V, 50/60 Hz
IP20, Class I

IP20

Energy Label

A ++

Recommended Bulb

B005

Endless **proportions,**
endless **light.**

Camb

Designed by **???**

A1142

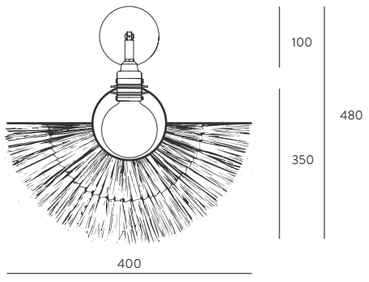

ES

Acabados

Metal	Accesorio
Oro Mate	Paja
Negro Mate	

Materiales
Acero / Paja

Especificaciones (UE)
E27 (No incluida)
220-240 V, 50/60 Hz
IP20, Clase I

IP20

Clasificación Energética
A ++

Bombilla Imagen
B052

EN

Finishes

Metal	Accesory
Matt Brass	Dried Grass
Matt Black	

Materials
Steel / ???

Specifications (UE)
E27 (Not included)
220-240 V, 50/60 Hz
IP20, Class I

IP20

Energy Label
A ++

Bulb Image
B052

Laos

Designed by **JF Sevilla / 2020**

A1053 + 1141

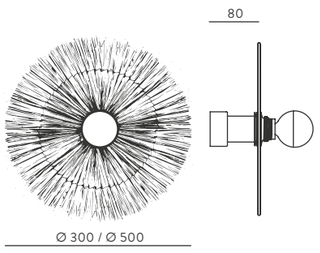

ES

Acabados

Metal	Rueda
Oro Brillo	Paja
Cromo	Paja
Blanco	Paja
Negro	Paja

Materiales
Acero / Paja Natural

Especificaciones (UE)
E27 Max. 60W (No incluida)
220-240 V, 50/60 Hz, IP20, Clase I

IP20

Clasificación Energética
A ++

Diámetros Disponibles
30 y 50 cm

Bombilla B035 (Ø95) B038 (Ø55)

Se vende por separado

Composición de 3 piezas

EN

Finishes

Metal	Wheel
Shinny Gold	Dried Grass
Chrome	Dried Grass
White	Dried Grass
Black	Dried Grass

Materials
Steel / Natural Dried Grass

Specifications (UE)
E27 Max. 60W (Not included)
220-240 V, 50/60 Hz, IP20, Class I

IP20

Energy Label
A ++

Available Diameters
30 and 50 cm

Bulb B035 (Ø95) B038 (Ø55)

Each piece sold separatly

Composition 3 pieces

Osion

Designed by **Pepe Fornas / 2019**

A1132 / 50

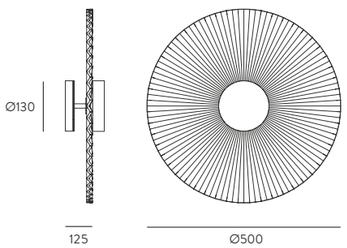

ES

Acabados

Metal	Resina
Negro Mate	Blanca
Cromo	Blanca

Materiales
Acero
Resina

Especificaciones (UE)
Led integrado
9W - 3000K - 810 lm
12 V, 50/60 Hz
IP20, Clase I

IP20

Clasificación Energética
A ++

Modificaciones Posibles
Para más colores
consultar pág. 108

EN

Finishes

Metal	Resin
Matt Black	White
Chrome	White

Materials
Steel
Resin

Specifications (UE)
Led integrated
9W - 3000K - 810 lm
12 V, 50/60 Hz
IP20, Class I

IP20

Energy Label
A ++

Possible Modifications
For more colors
check on page 108

Pago

Designed by **Pepe Fornas / 2010**

A1126

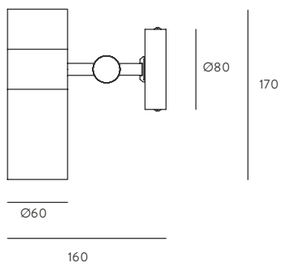

ES

Acabados
Metal
Blanco Brillo - Cromo
Negro Brillo - Oro Brillo
Negro Brillo - Cromo

Materiales
Acero

Especificaciones (UE)
GU10 Max. 50W (No incluida)
220-240 V, 50/60 Hz
IP20, Clase I

IP20

Clasificación Energética
A ++

Bombilla Recomendada
B161 (5W)

EN

Finishes
Metal
Shinny White - Chrome
Shinny Black - Shinny Gold
Shinny Black - Chrome

Materials
Steel

Specifications (UE)
GU10 Max. 50W (Not included)
220-240 V, 50/60 Hz
IP20, Class I

IP20

Energy Label
A ++

Recommended Bulb
B161 (5W)

Wheel / Tan Tan

Con el distintivo de gran personalización, la combinación de nuestros apliques Wheel y Tan Tan, dan la posibilidad de crear cálidos ambientes, abarcando gran superficie allí donde se instalen y ofreciendo numerosos efectos con sus luces y sombras en la pared.

Tanto el aplique Wheel como el Tan Tan, se componen por el soporte a pared A1053 (disponible en diferentes acababados y medidas de 5, 10, 15, 20 y 25 cm.) y los distintos accesorios como las ruedas metálicas (R1052) o el ratán (1125) ambos disponibles en diametros 30, 60 y 90cm.

With the distinctive of great personalization, the combination of our Wheel and Tan Tan fixtures, give the possibility of creating warm environments, covering a large surface where they are installed and offering numerous effects with their lights and shadows on the wall.

Both wall lamps, Wheel and Tan Tan, are composed by the wall fittinig A1053 (available in different finishes and lenghts of 5, 10, 15, 20 and 25 cm.) and the different accesories like the metalic wheels (R1052) or the rattan (1125), both available in diameters 30, 60 and 90cm.

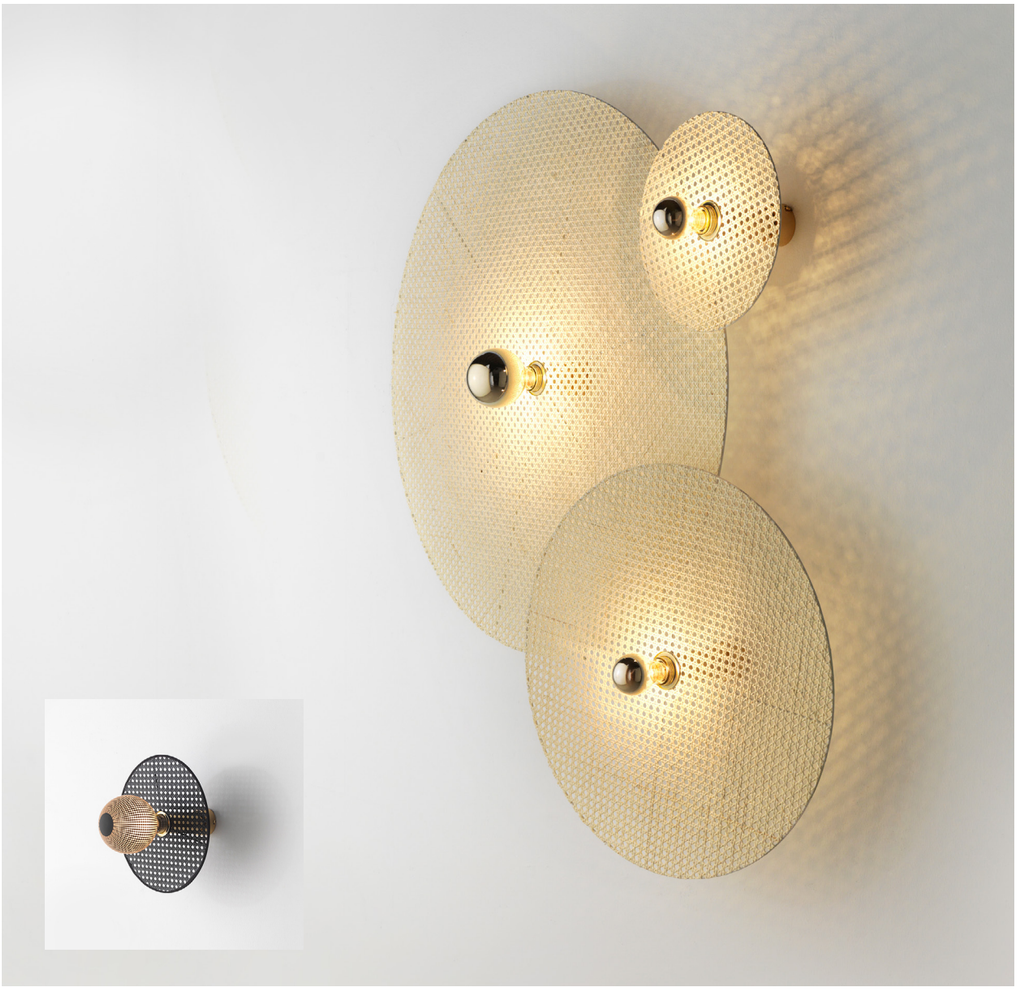

Tan Tan

Designed by **Fornasevi / 2018**

A1053 + 1125

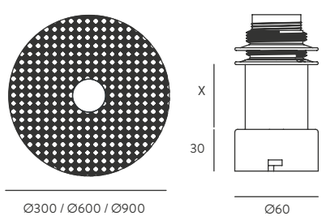

ES

Acabados

Metal	Rueda
Oro Brillo	Natural/Negro
Cromo	Natural/Negro
Blanco	Natural/Negro
Negro	Natural/Negro

Materiales
Acero / Ratán

Especificaciones (UE)
E27 Max. 60W (No incluida)
220-240 V, 50/60 Hz, IP20, Clase I
IP20

Clasificación Energética
A ++

Modificaciones Posibles
Para modificaciones de colores de la rueda de ratán consultar. Se vende por separado. Foto composición 3 piezas.

Bombilla B035 (Ø95) B038 (Ø55)

EN

Finishes

Metal	Wheel
Shinny Gold	Natural/Black
Chrome	Natural/Black
White	Natural/Black
Black	Natural/Black

Materials
Steel / Rattan

Specifications (UE)
E27 Max. 60W (Not included)
220-240 V, 50/60 Hz, IP20, Class I
IP20

Energy Label
A ++

Possible Modifications
Rattan color can be changed, ask us. Each piece sold separatly. Composition in photo with 3 pieces

Bulb B035 (Ø95) B038 (Ø55)

Cohen

Designed by **Jana Chang / 2010**

A1122

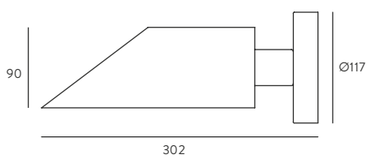

ES

Acabados

Metal	Tulipa
Cromo	Negro Brillo
Cromo	Blanco Brillo

Materiales
Acero

Especificaciones (UE)
E27 Max. 60W (No incluida)
220-240 V, 50/60 Hz
IP20, Clase I

IP20

Clasificación Energética
A ++

Bombilla Recomendada
B211 (7, 9, 11W)

EN

Finishes

Metal	Shade
Chrome	Shinny Black
Chrome	Shinny White

Materials
Steel

Specifications (UE)
E27 Max. 60W (Not included)
220-240 V, 50/60 Hz
IP20, Class I

IP20

Energy Label
A ++

Recommended Bulb
B211 (7, 9, 11W)

Glop

Designed by **AC Studio / 2009**

A1113

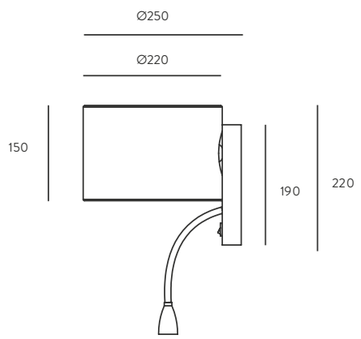

ES

Acabados

Metal	Textil
Cromo	Blanco

Materiales
Acero
Pantalla Textil

Especificaciones (UE)
E27 Max. 60W (No incluida)
220-240 V, 50/60 Hz
IP20, Clase I

IP20

Clasificación Energética
A ++

Pantalla Incluida

Bombilla E27 Recomendada
B211 (7, 9, 11W)

EN

Finishes

Metal	Fabric
Chrome	White

Materials
Steel
Fabric

Specifications (UE)
E27 Max. 60W (Not included)
220-240 V, 50/60 Hz
IP20, Class I

IP20

Energy Label
A ++

Shade Included

Recommended E27 Bulb
B211 (7, 9, 11W)

Find

Designed by **AC Studio / 2010**

A1110

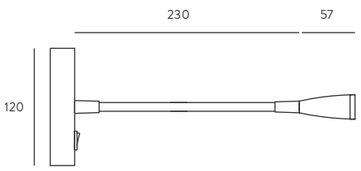

ES

Acabados
Metal
Cromo

Materiales
Acero

Especificaciones (UE)
Led 3W (Incluida)
3000K - 270 lm
12 V, 50/60 Hz
IP20, Clase I

IP20

Clasificación Energética
A ++

EN

Finishes
Metal
Chrome

Materials
Steel

Specifications (UE)
Led 3W (Included)
3000K - 270 lm
12 V, 50/60 Hz
IP20, Class I

IP20

Energy Label
A ++

Read

Designed by **AC Studio / 2009**

A1106

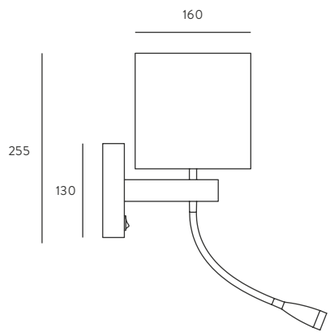

ES

Acabados

Metal	**Textil**
Cromo	Blanco

Materiales
Acero
Pantalla Textil

Especificaciones (UE)
E27 Max. 60W (No incluida)
220-240 V, 50/60 Hz
IP20, Clase I
Led 3W - 3000K - 270 lm (Incluida)
12 V, 50/60 Hz, IP20, Clase I

IP20

Clasificación Energética
A ++

Pantalla Incluida

Bombilla E27 Recomendada
B211 (7, 9, 11W)

EN

Finishes

Metal	**Fabric**
Chrome	White

Materials
Steel
Fabric

Specifications (UE)
E27 Max. 60W (Not included)
220-240 V, 50/60 Hz
IP20, Class I
Led 3W - 3000K - 270 lm (Included)
12 V, 50/60 Hz, IP20, Class I

IP20

Energy Label
A ++

Shade Included

Recommended E27 Bulb
B211 (7, 9, 11W)

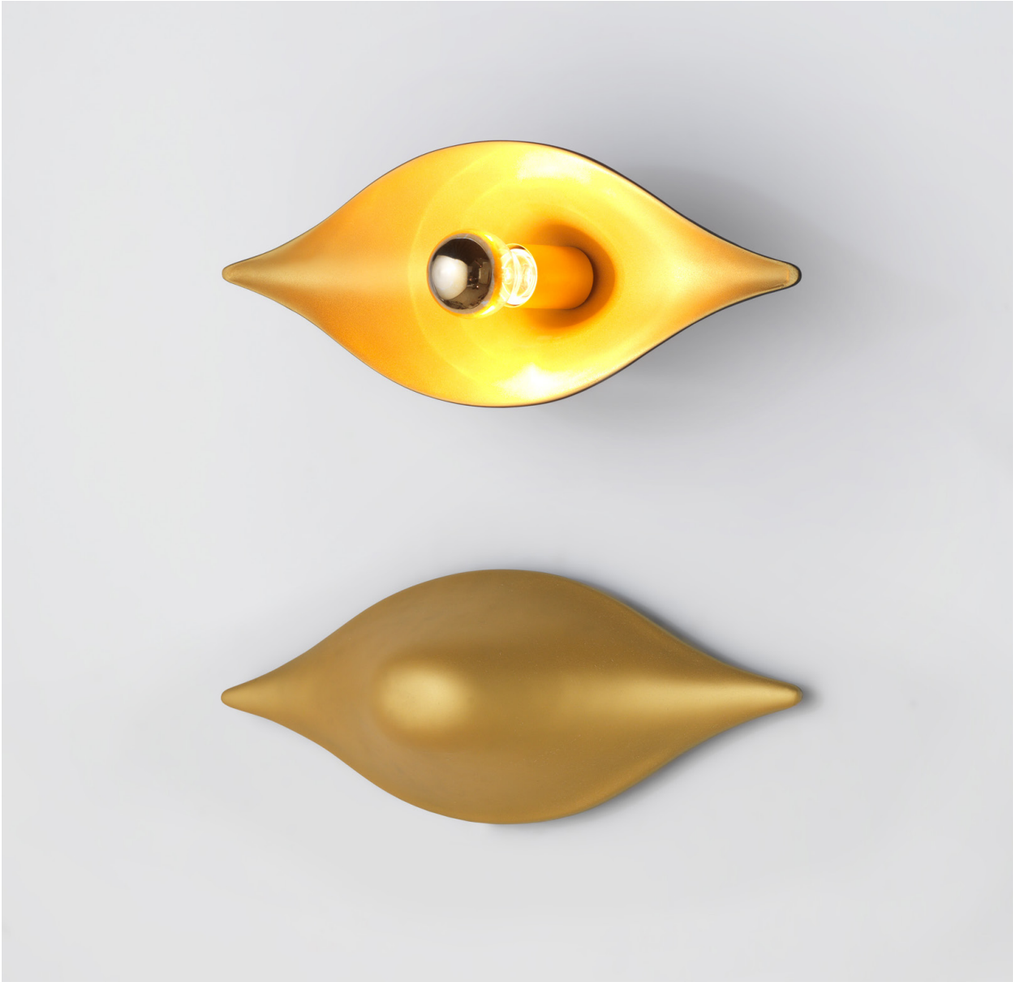

Ehy

Designed by **AC Studio / 2018**

A1105

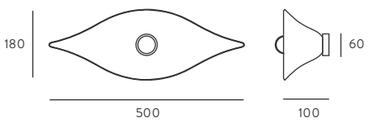

ES

Acabados
Resina
Oro Mate - Exterior
Negro Mate - Interior

Materiales
Resina

Especificaciones (UE)
E27 Max. 60W
(No incluida)
220-240 V, 50/60 Hz
IP20, Clase I

IP20

Clasificación Energética
A ++

Bombilla Imagen
B038/ORO

EN

Finishes
Resin
Matt Gold - Outside
Matt Black - Inside

Materials
Resin

Specifications (UE)
E27 Max. 60W
(Not included)
220-240 V, 50/60 Hz
IP20, Class I

IP20

Energy Label
A ++

Bulb Image
B038/GOLD

Cropi

Designed by **Pepe Fornas / 2017**

A1100

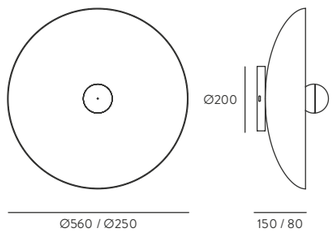

ES

Acabados
Metal
Oro Envejecido
Negro

Materiales
Acero

Especificaciones (UE)
E27 Max. 60W
(No incluida)
220-240 V, 50/60 Hz
IP20, Clase I

IP20

Clasificación Energética
A ++

Bombilla Imagen
B035/ORO

EN

Finishes
Metal
Aged Gold
Black

Materials
Steel

Specifications (UE)
E27 Max. 60W
(Not included)
220-240 V, 50/60 Hz
IP20, Class I

IP20

Energy Label
A ++

Bulb Image
B035/GOLD

Mini Laito

Designed by **Pepe Fornas / 2020**

A1098

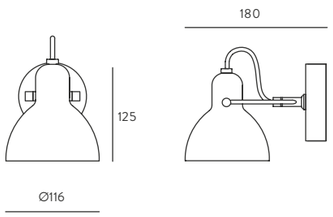

ES

Acabados
Metal
Negro

Materiales
Acero

Especificaciones (UE)
E27 Max. 60W
(No incluida)
220-240 V, 50/60 Hz
IP20, Clase I

IP20

Clasificación Energética
A ++

Bombilla Recomendada
B211 (7, 9, 11W)

EN

Finishes
Metal
Black

Materials
Steel

Specifications (UE)
E27 Max. 60W
(Not included)
220-240 V, 50/60 Hz
IP20, Class I

IP20

Energy Label
A ++

Recommended Bulb
B211 (7, 9, 11W)

Kassy

Designed by **Fornasevi / 2018**

A1097

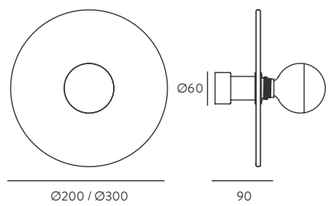

ES

Acabados
Metal
Oro Brillo
Cromo
Blanco
Negro

Materiales
Acero
Cerámica

Especificaciones (UE)
E27 Max. 60W (No incluida)
220-240 V, 50/60 Hz, IP20, Clase I

IP20

Clasificación Energética
A ++

Dimensiones Disco Cerámico
200 - 300 mm

Bombilla Imagen
B038/ORO

EN

Finishes
Metal
Shinny Gold
Chrome
White
Black

Materials
Steel
Ceramic

Specifications (UE)
E27 Max. 60W (Not included)
220-240 V, 50/60 Hz, IP20, Class I

IP20

Energy Label
A ++

Dimensions of Ceramic Disc
200 - 300 mm

Bulb Image
B038/GOLD

Alba

Designed by **JF Sevilla / 2018**

A1096

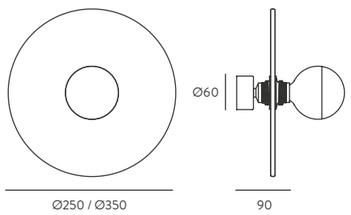

ES

Acabados
Metal
Oro Brillo
Cromo
Blanco
Negro

Materiales
Acero
Alabastro

Especificaciones (UE)
E27 Max. 60W (No incluida)
220-240 V, 50/60 Hz, IP20, Clase I

IP20

Clasificación Energética
A ++

Dimensiones Disco Alabastro
250 - 350 mm

Bombilla Imagen
B038/ORO

EN

Finishes
Metal
Shinny Gold
Chrome
White
Black

Materials
Steel
Alabaster

Specifications (UE)
E27 Max. 60W (Not included)
220-240 V, 50/60 Hz, IP20, Class I

IP20

Energy Label
A ++

Dimensions of Alabaster Disc
250 - 350 mm

Bulb Image
B038/GOLD

Vaster

Designed by **Pepe Fornas / 2017**

A1092

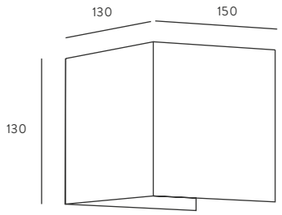

ES

Acabados
Metal
Cromo

Materiales
Acero
Alabastro

Especificaciones (UE)
Bombilla G9 Max. 33W
(No incluida)
220-240 V, 50/60 Hz
IP20, Clase I

IP20

Clasificación Energética
A ++

Bombilla Recomendada
B005

EN

Finishes
Metal
Chrome

Materials
Steel
Alabaster

Specifications (UE)
Bulb G9 Max. 33W
(Not included)
220-240 V, 50/60 Hz
IP20, Class I

IP20

Energy Label
A ++

Recommended Bulb
B005

Haban

Aplique de pared, fabricado en acero, en forma de abanico. Disponible en dos medidas (D25 y D35). Se puede instalar de forma individual o creando diferentes combinaciones.

Este aplique se compone del soporte a pared A1053 (disponible en diferentes acabados y longitudes de 5 y 10 cm), donde se puede montar el accesorio 1088.

Wall lamp, made in steel, with shape of a fan. Available in two sizes (D25 and D35). It can be installed individually or creating different combinations.

This wall is composed of the wall fitting A1053 (available in different finishes and lenghts of 5 and 10 cm), where you can combinate the 1088 accessory.

Haban

Designed by **JF Sevilla / 2019**

A1088

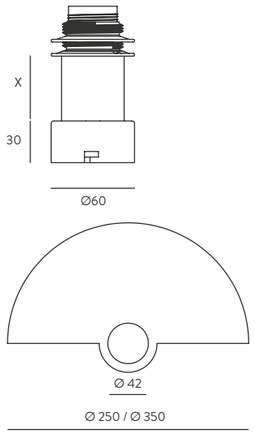

ES

Acabados

Soporte	**Abanicos**
Negro	Consultar pale-
Oro	ta de colores en
Cromo	pág. 109

Materiales
Acero

Especificaciones (UE)
E27 Max. 60W
(Bombilla no incluida)
220-240 V, 50/60 Hz
IP20, Clase I

IP20

Clasificación Energética
A ++

Bombilla Imagen
B038/ORO (espejada)
B033/COB (opal)

EN

Finishes

Support	**Fans**
Black	Color palette
Gold	on page 109
Chrome	

Materials
Steel

Specifications (UE)
E27 Max. 60W
(Bulb not included)
220-240 V, 50/60 Hz
IP20, Class I

IP20

Energy Label
A ++

Bulb Image
B038/ORO (reflecting)
B033/COB (opal)

Line

Designed by **Pepe Fornas / 2019**

A1089

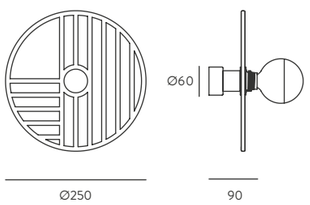

ES

Acabados

Metal
Oro Brillo / Oro Mate
Cromo
Blanco
Negro

Materiales
Acero

Especificaciones (UE)
E27 Max. 60W
(No incluida)
220-240 V, 50/60 Hz
IP20, Clase I

IP20

Clasificación Energética
A ++

Bombilla Imagen
B038/ORO

EN

Finishes

Metal
Shinny Gold / Matt Brass
Chrome
White
Black

Materials
Steel

Specifications (UE)
E27 Max. 60W
(Not included)
220-240 V, 50/60 Hz
IP20, Class I

IP20

Energy Label
A ++

Bulb Image
B038/GOLD

Fer

Designed by **Fornasevi / 2018**

A1077

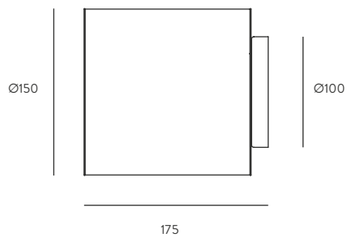

ES

Acabados

Rejilla	**Florón**
Negro Mate	Oro Brillo
Blanco Mate	Cromo

Materiales
Acero Perforado

Especificaciones (UE)
E14 Max. 60W
(No incluida)
220-240 V, 50/60 Hz
IP20, Clase I

IP20

Clasificación Energética
A ++

Bombilla Imagen
B030/ORO

EN

Finishes

Rack	**Canopy**
Black	Shinny Gold
White	Chrome

Materials
Rack Steel

Specifications (UE)
E14 Max. 60W
(Not included)
220-240 V, 50/60 Hz
IP20, Class I

IP20

Energy Label
A ++

Bulb Image
B030/GOLD

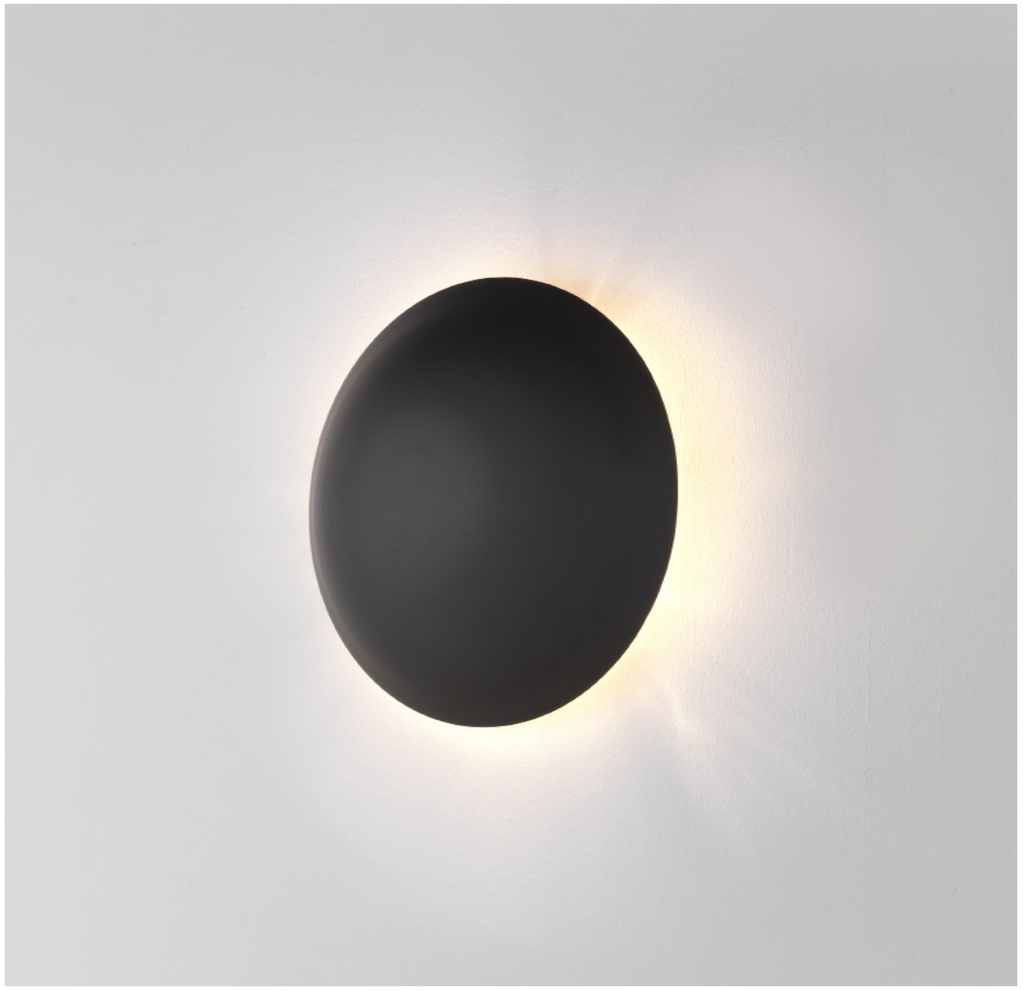

Miniross

Designed by **JF Sevilla / 2015**

A1063

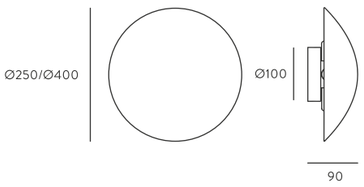

ES

Acabados
Metal
Cromo
Oro Mate
Oro Brillo
Negro Mate

Materiales
Acero

Especificaciones (UE)
Bombillas G9 Led (Incluidas)
3 x 3W - 2700K - 810 lm
220-240 V, 50/60 Hz
IP20, Clase I

IP20

Clasificación Energética
A ++

Bombillas Recomendadas
B005

EN

Finishes
Metal
Chrome
Matt Gold
Shinny Gold
Matt Black

Materials
Steel

Specifications (UE)
G9 Led Bulbs (Included)
3 x 3W - 2700K - 810 lm
220-240 V, 50/60 Hz
IP20, Class I

IP20

Energy Label
A ++

Recommended Bulbs
B005

Wheel

Designed by **Fornasevi / 2015**

A1053 + R1052

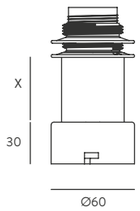

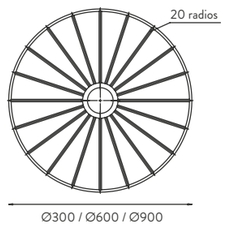

ES

Acabados

Soporte	**Rueda**
Oro Brillo	Oro Brillo
Cromo	Cromo
Blanco Mate	Blanco Mate
Negro	Negro

Materiales
Acero

Especificaciones (UE)
E27 Max. 60W (No incluida)
220-240 V, 50/60 Hz, IP20, Clase I

IP20

Clasificación Energética
A ++

Modificaciones Posibles
Posibilidad colgante con C1010

Bombilla Recomendada
Ø300 - B038 (Oro/Cromo)
Ø600 - B035 (Oro/Cromo)
Ø900 - B035 (Oro/Cromo)

EN

Finishes

Support	**Wheel**
Shinny Gold	Shinny Gold
Chrome	Chrome
Matt White	Matt White
Black	Black

Materials
Steel

Specifications (UE)
E27 Max. 60W (Not included)
220-240 V, 50/60 Hz, IP20, Class I

IP20

Energy Label
A ++

Possible Modifications
Pendant possibility with C1010

Recommended Bulb
Ø300 - B038 (Gold/Chrome)
Ø600 - B035 (Gold/Chrome)
Ø900 - B035 (Gold/Chrome)

ACCESORIOS ACCESORIES

A1053

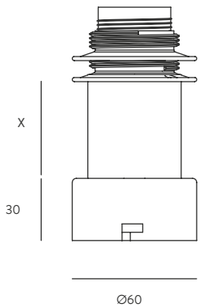

ES

Acabados

Metal

Oro Brillo
Cromo
Blanco
Negro

Dimensiones (X)

5 cm
10 cm
15 cm
20 cm
25 cm

EN

Finishes

Metal

Shinny Gold
Chrome
White
Black

Dimensions (X)

5 cm
10 cm
15 cm
20 cm
25 cm

C1010

MATERIAL
METAL

FINISH
BLACK

SIZES
3M CABLE

C1010

MATERIAL
METAL

FINISH
GOLD

SIZES
3M CABLE

1223

MATERIAL
GLASS

FINISH
PINK
TURQUOISE
DARK BLUE
AMBER
BROWN

SIZES
Ø250

1163

MATERIAL
METAL WIRE

FINISH
GOLD
CHROME
MATT BLACK
MATT WHITE

SIZES
Ø300
Ø520

1132

MATERIAL
RESIN

FINISH
WHITE
BLACK
COLOR,
CONSULT US

SIZES
Ø500

1125

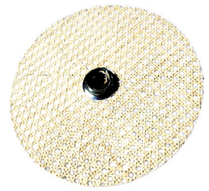

MATERIAL
RATTAN

FINISH
NATURAL
BLACK
COLOR,
CONSULT US

SIZES
Ø300
Ø600
Ø900

1096

MATERIAL
ALABASTER

FINISH
NATURAL

SIZES
Ø250
Ø350

1097

MATERIAL
CERAMIC

FINISH
CERAMIC

SIZES
Ø200
Ø300

1089

MATERIAL
METAL

FINISH
GOLD
CHROME
BLACK
WHITE

SIZES
Ø250

1088

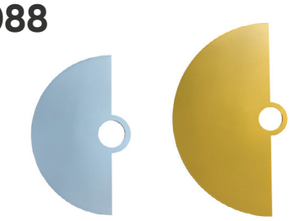

MATERIAL
ALABASTER

FINISH
WHITE
BLACK
COLOR,
CONSULT US

SIZES
Ø250
Ø350

1052

MATERIAL
METAL

FINISH
GOLD
CHROME
BLACK
WHITE

SIZES
Ø300
Ø600
Ø900

1038

MATERIAL
METAL

FINISH
GOLD
CHROME
BLACK
WHITE

SIZES
Ø150
Ø250
Ø350

BULBS BOMBILLAS

342 **B211**
342 **B161**
342 **B116-2**
342 **B052**
342 **B051**
342 **B050**
343 **B048**
343 **B047**
343 **B045**
343 **B043**
343 **B042**
343 **B041**
344 **B040**
344 **B039**
344 **B038**
344 **B037**
344 **B035**
344 **B034/COB**
345 **B033/COB**
345 **B030**
345 **B028**
345 **B027**
345 **B023**
345 **B020**
346 **B019**
346 **B015**
346 **B005**
346 **B004**

B211

Ø60

150

E27
7W / 750 lm / 3000K
9W / 810 lm / 2700K
11W / 990 lm / 3000K

B161

Ø50

58

GU10
5W
420 lm
3000K / 5000K

B116-2

Ø45

80

E14
5W
420 lm
3000K / 5000K

B052

Ø95

130

G95 E27
7W
806 lm
2700K

OPAL

B051

Ø95

130

G95 E27
3,8W
2700K
Control WI-FI

B050

Ø64

140

E27
2,5W
Ajustable
90 lm / 100 lm / 110 lm
2000K / 3000K / 4000K

B048

Ø200

235

G200 E27
3W
2700K
Puntos Negros

B047

Ø125

155

G125 E27
3W
2700K
Puntos Negros

B045

Ø120

E27
230V
2,5W
120 lm
Led 1800K

B043

Ø165

330

E27
230V
130 lm
Led 1800K

B042

Ø125

155

E27
4W
450 lm
2000K

B041

Ø100

Ø110

E27
COB 3W
350 lm
2700K

B040

Ø95
130

E27
4W
250 lm
2200K

B039

Ø125
170

E27
6W
806 lm
2700K

GOLD
COPPER
CHROME

B038

Ø55
90

E27
4W
550 lm
2700K

GOLD
CHROME

B037

Ø125
180

E27
COB 3W
350 lm
2700K

B035

Ø95
Ø130

E27
6W Led
806 lm
2700K

GOLD
CHROME

B034/COB

Ø140
200

E27
COB 3W
350 lm
2700K

CLEAR

B033/COB

Ø140
200

E27
COB 3W
350 lm
2700K

OPAL

B030

Ø45
80

E14
2W Led
180 lm
2700K

GOLD
COPPER
CHROME

B028

Ø125
180

E27
COB 3W
350 lm
2700K

B027

Ø125
180

E27
COB 3W
350 lm
2700K

B023

Ø125
200

E27
4W Led
300 lm
2200K

B020

Ø95
130

E27
4W Led
300 lm
2200K

B019

Ø64

140

E27
4W Led
300 lm
2200K

B015

Ø110

160

E27
COB 3W
350 lm
2700K

B005

Ø15

60

G9
3W - 270 lm
5W - 450 lm (opción regulable disponible)
8W - 720 lm (regulable DALI - consultar)
2700K

B004

Ø125

174

E27
6W Led
450 lm
3000K

GENERAL CONDITIONS

1. PRICES

1.1. The given prices are the suggested retail prices without VAT.
1.2. The pricing do not include bulbs or shades except when mentioned.
1.3. This Price list nullify any other Price list.

2. ORDERS

2.1. All orders must be sent via email with reference codes, names, colors and if shades and bulbs are needed.

3. PAYMENT TERMS

3.1. All orders must be paid in advance by wire transfer with proforma number in description.
3.2. In case of orders that require customized products or for projects orders, the company will require total payment or 50% advanced payment.
3.3. Payment delays for holidays or festivities will not be accepted.
3.4. The delivery date is determined by the circumstances from the date in which the proforma is paid.
3.5. The client is not authorized to claim any incident if it is not in writing.
3.6. The company reserves right to deny orders if the client does not comply with payment commitments.

4. TRANSPORTATION

4.1. Transportation costs are calculated according to order and destination.
4.2. If client requires urgent shipment, additional costs will be applied.

5. CLAIMS

5.1. Any visible damage in packaging must be notified to shipping company upon receival
5.2. Claims will be accepted 5 working days after receiving order
5.3. Claims must be sent via email to account manager with photos and description
5.4. If the above points are not met, the claim can be disqualified
5.5. Damage claims are not included except if proved to be manufacturing flaw by AROMAS DEL CAMPO

6. REPAIRS

6.1. If a third party wishes to repair a product before being returned to factory, it must be authorized by AROMAS DEL CAMPO.
6.2. The product must be packed correctly and in the original box.
6.3. Once the product is received in factory, an approximate price to repair will be issued.
6.4. Transportation costs will be covered by client
6.5. In case the lamp has been discontinued, it can be repaired if the company has spare parts.
6.6. All repairs will be charged

7. RETURNS

7.1. All returns must have approval by company, including claim cases.
7.2. For defective products, shipping company authorized by AROMAS will pick up correctly packed box.
7.3. We reserve right to charge additional repair costs if the returned package is damaged.
7.4. After product examination concludes that complaint was not justified, the company reserves right to charge extra costs.

8. WEB

8.1. In order to sell or publish any AROMAS DEL CAMPO product on the internet, an agreement must be signed.
8.2. The display of photographs of products or similar to AROMAS DEL CAMPO in websites must have specified authorization by the company.

9. GENERAL REMARKS

9.1. AROMAS DEL CAMPO reserves right to modify, without notice, prices in current catalogue and discontinue products.
9.2. Printing errors reserved
9.3. Delivery dates are not complaining, AROMAS DEL CAMPO will attempt to fulfill them, however, cannot be held accountable under any case.
9.4. Discount rates can be modified at any moment
9.5. Services offered by any company related to AROMAS DEL CAMPO distribution of products; like replacement of lamps, components, shipping of tester products, are covered by AROMAS DEL CAMPO SL
9.6. All products are property of AROMAS DEL CAMPO SL until complete claim settlement
9.7. Client accepts the conditions mentioned in this document
9.8. AROMAS DEL CAMPO SL reserves right to declare a client account null if commercial agreement terms are not met.

CONDICIONES GENERALES

1. PRECIOS

1.1. Los indicados en esta tarifa, son sin IVA ni recargo de equivalencia que proceda.
1.2. Los precios de las lámparas no incluyen bombillas o pantallas, salvo que este indicado lo contrario.
1.3. Esta tarifa de precios anula todas las anteriores.

2. PEDIDOS

2.1. Es imprescindible enviar los pedidos o modificaciones por correo electrónico, no se aceptarán pedidos por teléfono o modificaciones.

3. CONDICIONES DE PAGO

3.1. La forma de pago general es pago anticipado, en el caso de cambio de pago a giro o similar, el cliente deberá remitir con su firma y sello el formulario de domiciliación SEPA.
3.2. En las cuentas de los clientes con riesgo comercial aprobado, las condiciones particulares de pago, se acordarán individualmente con el responsable comercial de cada zona, y serán aprobadas por el departamento financiero.
3.2.1. En ningún caso excederán los siguientes limites:
3.2.1.1. Vencimiento 45 días con giro bancario domiciliado se aceptan días de pago fijos a propuesta del cliente. Para aquellos clientes que no puedan aceptar cargos por GIRO bancario, la forma de pago máxima será transferencia o pagaré a 30 días. Se aceptan días de pago fijos a propuesta del cliente.
3.3. Los pedidos de proyectos que por su volumen deban ser fabricados se deberá abonar un 30% o 50% del valor del pedido como confirmación e inicio de producción.
3.4. El cliente no está autorizado a deducir, de los vencimientos, ningún importe en concepto de reclamación, a menos que les hayamos autorizado a ello por escrito.
3.5. En el caso de impagos, AROMAS se reserva el derecho de no aceptar o enviar pedidos hasta desbloquear la cuenta.

4. CONDICIONES DE TRANSPORTE

4.1. Los pedidos superiores a 350€ netos se enviarán a porte pagados. Para pedidos de importes inferiores los portes se cargarán en factura con un mínimo de 9€ o el 7% del valor.
4.2. Los portes de los pedidos solicitados por transporte urgente serán a cargo del cliente, sea cual sea su importe.

5. INCIDENCIAS DE TRANSPORTE

5.1. Si se produce alguna anomalía, daños visibles, embalaje dañado o se intuyen daños ocultos, deberá hacerlos constar por escrito en el albarán del transporte, en el momento de la recepción de la mercancía. Además se debe notificarse a Aromas del Campo, en las 24h posteriores a la entrega, vía correo electrónico, incluyendo copia del albarán y fotos.

6. REPARACIONES

6.1. El presupuesto de reparación se realizará una vez la lampara está en fábrica.
6.2. Los portes de las mercancías que se desea reparar serán a cargo del cliente.
6.3. Las lámparas que hace más de un año que están descatalogadas, se puede solicitar el envío con cargo de recambios de las piezas en el caso de que estén disponibles.

7. DEVOLUCIONES

7.1. Solo se admiten devoluciones causadas por incidencia de producto y que haya sido autorizado previamente por Aromas del campo.
7.2. Las devoluciones deben enviarse con su embalaje original, de lo contrario nuestro almacén rechazará la entrada de la mercancía.
7.3. Una vez verificado el producto por nuestro departamento de calidad, en el caso de no conformidad, se cargará al cliente los gastos de reenvío y los recargos que se estimen oportunos. Pudiendo aplicar hasta un 15% de penalización en concepto de reembalaje.

8. VENTA ONLINE

8.1. Para poder ser distribuidor autorizado a vender y publicar luminarias de AROMAS DEL CAMPO a través del sitio web, es imprescindible haber firmado el acuerdo de venta online.
8.2. Cualquier producto de AROMAS DEL CAMPO que se desee poner en soporte WEB debe cumplir unas condiciones de inserción.

9. CONDICIONES GENERALES

9.1. AROMAS DEL CAMPO se reserva el derecho a efectuar cualquier modificación y anulación de los productos del catálogo y de la tarifa vigente sin preaviso alguno.
9.2. El cliente declara conocer y aceptar las conficiones de venta aquí descritas.

INFORMACIÓN GENERAL

Las descripciones y medidas de los productos del presente catálogo son orientativas, pudiendo por tanto ser modificadas, a fin de mejorar las características técnicas o de diseño. La empresa se reserva el derecho de anular o modificar cualquier modelo sin previo aviso. Todos los modelos cumplen las normas exigidas por la CE para iluminación de uso doméstico y sus características vienen determinadas por las clase 1 y la clase 2. Los acabados y las especificaciones técnicas corresponden a los productos que se suministran en Europa, pudiendo estos variar en otros mercados. Para una buena conservación de las lámparas, no usar bombillas de potencia superior a las recomendadas y limpiar solamente con un paño seco. No usar limpiametales ya que dañan los barnices protectores que garantizan la duración del acabado.

GENERAL INFORMATION

The descriptions and dimensions of the items in this catalogue are indicative and may be modified for the purpose of technical or design improvements.
We reserve the right to cancel or change all models without prior notice. All items meet the CE.
Class 1 and class 2 safety regulations for home lighting appliances. The finishings and technical specifications listed here are for the european market and may vary elsewhere. Do not use stronger bulbs that recommended, and always clean lamps with a soft dry cloth.
Metal polish will damage the protective finishings.

aromas

Aromas del Campo S.L.

Pol. Ind. l'Horta Vella - Calle 7 - Parcela 3
46117 Bétera
Valencia
Spain

T. +34 96 273 79 53

General e-mail
aromas@aromasdelcampo.com

Web
www.aromasdelcampo.com

Instagram
@aromasdelcampo